VMC-15LCD-HMC1

VMC-15LCD-HMC1
15´´(38,1cm) LCD/TFT Industrie Monitor, 1024x768,

FBAS, Y/C, RGB, Audio, 12VDC

Art-Nr. 90545

Hauptmerkmale

Professioneller LCD/TFT Monitor
Automatische PAL/NTSC-Erkennung
Mehrsprachige Bildschirm-Menüs
Hohe Farbkantenschärfe bei max. Auflösung
Auflösung: 1024x768 Pixels (XGA) / 540TV-Linien
FBAS, S-Video, Audio und RGB-Eingang
Hoher Kontrast und Helligkeitsumfang
Schnelle Signalumschaltung / Kurze Reaktionszeit
Integrierte Lautsprecher
Betriebsspannung: 12VDC
Robustes, kompaktes Metallgehäuse
Option: Fuß/Wand/Deckenhalterungen, 19´´-Rahmen

Spezifikationen

Videonorm	PAL/NTSC (automatische Erkennung)
Display-Element	Color TFT/LCD
Bildschirmdiagonale	15´´, 38,1 cm
Pixelformat/größe	1024 (H) x 768 (V); 0,297x0,297mm
Pixel-Fehlerklasse	ISO 13406-2, Klasse II
Abtastart	Digital (Bild/Bewegung)
Auflösung Pixel	1024x768
Auflösung	FBAS & Y/C: 540TV Linien; VGA: 640x480 (60~75Hz); SVGA: 800x600 (56~75Hz); XGA: 1024x768 (60~75Hz)
Kammfilter	ja, Der digitale PAL 3D Kammfilter-Dekoder verrechnet vorherige und folgende Bilder, um die eineinander verschachtelten Farb- und Schwarzweiß-Signale besser zu trennen. Verhindert Farbschlieren und unruhige Farbkanten.
Farbstufen	16,2Mio

© Copyright VIDEOR E. Hartig GmbH, Mai 2012- Technische Änderungen vorbehalten

VMC-15LCD-HMC1

(Fortsetzung Spezifikationen)

Kontrastverhältnis typisch	700:1
Helligkeit typisch	250 cd/m^2
Betrachtungswinkel vertikal	130°
Betrachtungswinkel horizontal	160°
Hintergrundbeleuchtung	2CCFL
Reaktionszeit typisch	16 ms, tr/tf
PC-Eingänge	RGB: 0,714Vss, 75Ohm, H&V Syncr. (TTL), 15-pol. D-Sub
Videoeingänge (Art)	Y/C, VGA, Composite (FBAS)
Videoeingänge	FBAS: 1Vss, 75Ohm, BNC; Y/C: Y= 0,7Vss, C= 0,3Vss, 75Ohm, 4-pol. Mini-DIN, Durchschleifeingänge, automatischer 75Ohm-Abschluss
Videoausgänge	nein
Audioeingänge	2
Audioeingang	Stereo (Cinch)
Lautsprecherleistung	2x 0,5W
Menüsprachen	Deutsch, Englisch, Französisch, Spanisch, Italienisch, Polnisch, Tschechisch, Russisch
Betriebsspannung	12VDC (±0,5V)
Leistungsaufnahme	36W
Externe Einstellungen	Menüsteuerung, Ein/Aus
Steuer-Schnittstellen	nein
Temperaturbereich (Betrieb)	0°C ~+40°C
Gehäusematerial	Metall
Befestigung	VESA Standard (4x Gewinde M4, 100x100mm)
Farbe (Gehäuse)	anthrazit
Abmessungen (HxBxT)	286x349x43mm
Gesamthöhe mit Standfuß	345mm
Gewicht	2,7kg
Lieferumfang	Netzgerät 100~240V/12VDC mit Netzkabel, VGA-Kabel, Mehrsprachige Betriebsanleitung
Zertifizierungen	TÜV-Ergo

Optionales Zubehör

90468	**VMC-LCD/WMB-4**	Wandhalterung für LCD-Monitore bis 23˝, schwenk- und neigbar
90505	**UNO**	Wandhalterung für LCD-Monitore bis 23˝, schwenk- und neigbar
90553	**LCD-ST/HM**	Tischstandfuß für LCD-Monitor, Serie VMC-15˝/17˝/19˝, VESA Standard
90394	**VMC-LCD/WCMB-1**	Wand-/Deckenhalterung für LCD-Monitore 15˝/17˝/19˝P-/CP-/CM-/HPC-/HMC1-Serie
90449	**VMC-LCD/CMB-1**	Deckenhalterung, schwenk- und neigbar für LCD-Monitore von 19˝bis 30˝

© Copyright VIDEOR E. Hartig GmbH, Mai 2012- Technische Änderungen vorbehalten

90396	**LCD-15P-RMK**	19´´-Einbaurahmen für 15´´LCD-Monitor (VMC-15LCD-P und VMC-15LCD-HMC1)

© Copyright VIDEOR E. Hartig GmbH, Mai 2012- Technische Änderungen vorbehalten

Technische Zeichnung

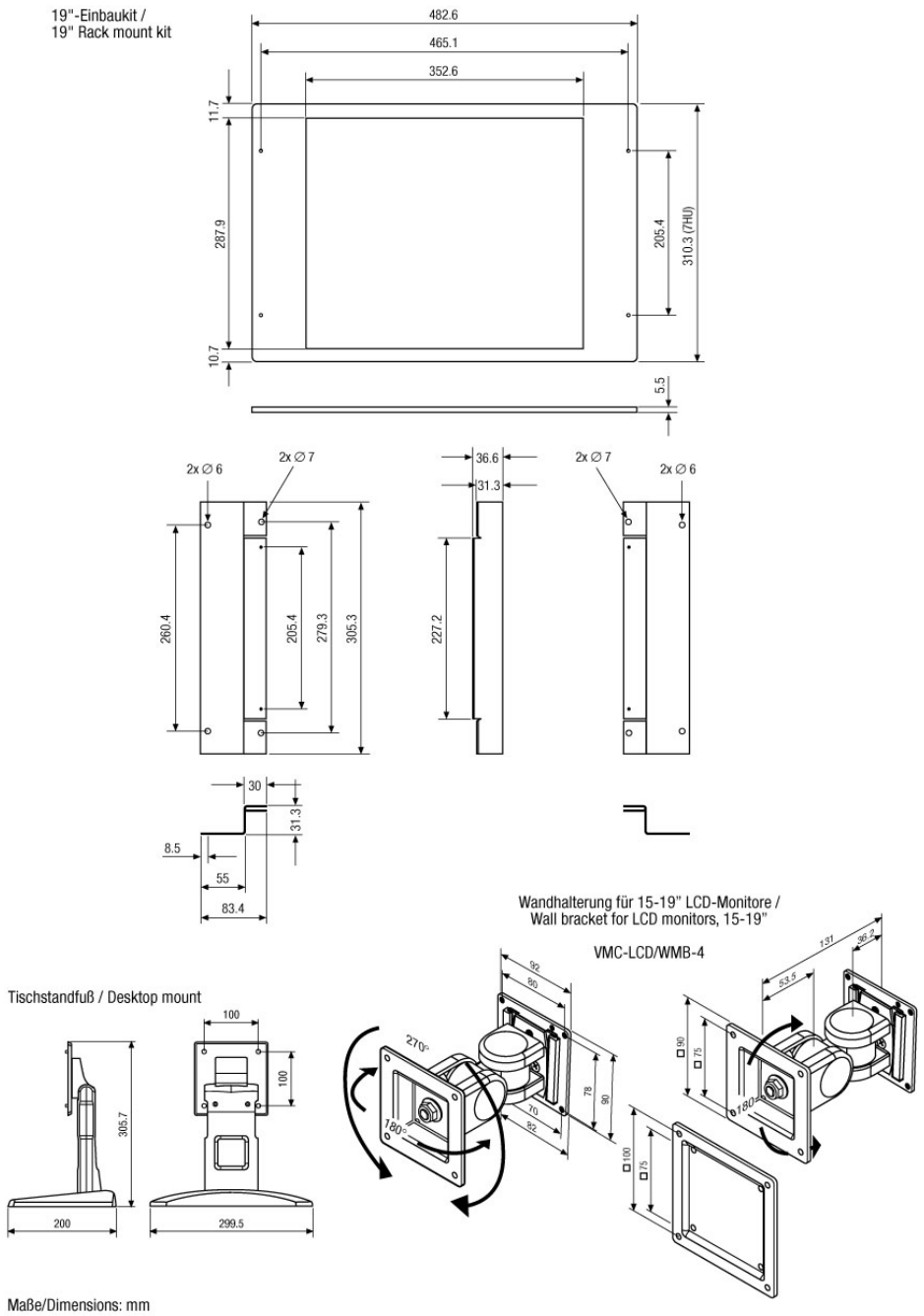

© Copyright VIDEOR E. Hartig GmbH, Mai 2012- Technische Änderungen vorbehalten