VMC-10.4LCD-CP

VMC-10.4LCD-CP
10,4´´(26,4cm) LCD/TFT Monitor, 800x600, 12VDC,
mit Standfuß, silbergrau

Art-Nr. 90438

Hauptmerkmale

- **10,4´´(26,4cm) Bildschirmdiagonale**
- **Automatische PAL/NTSC-Umschaltung**
- **Mehrsprachige Bildschirm-Menüs**
- **Auflösung: 800x600 Pixels**
- **FBAS-, S-Video-, RGB- und Audioeingänge**
- **Eingebauter Lautsprecher**
- **Anschraubbarer Aufstellwinkel**
- **Spannungsversorgung: 12VDC**
- **Robustes Kunststoffgehäuse**
- **Vielfältige Einsatzmöglichkeiten**

Spezifikationen

Videonorm	PAL, NTSC (Automatische Erkennung)
Frequenzbereich (H)	15,63 ~15,73kHz
Frequenzbereich (V)	50 ~60Hz
Synchronisation	Extern: TTL, FBAS / Intern
Display-Element	Color TFT/LCD, Pixelanzahl: 480.000 (gesamt)
Bildschirmdiagonale	10,4´´, 26,4 cm
Aktive Fläche	221,7 (H) x 158,4 (V) mm
Pixelformat/größe	800 (H) x 600 (V); 0,264x0,264mm
Pixel-Fehlerklasse	ISO 13406-2, Klasse II
Horizontale Auflösung	ca. 420TVL (FBAS)
Auflösung Pixel	800x600
Kammfilter	nein
Farbstufen	262.144 (6Bit)
Kontrastverhältnis typisch	400:1

© Copyright VIDEOR E. Hartig GmbH, Mai 2012- Technische Änderungen vorbehalten

VMC-10.4LCD-CP

(Fortsetzung Spezifikationen)

Helligkeit typisch	220 cd/m^2
Betrachtungswinkel vertikal	80°
Betrachtungswinkel horizontal	110°
Reaktionszeit typisch	45 ms, 45ms (tr: 15 / tf: 30)
PC-Eingänge	VESA-Standard: VGA bis SVGA, 15-pol.
Eingangssignale	FBAS, S-VHS, RGB (umschaltbar), Audio
Videoeingänge (Art)	Y/C, VGA, Composite (FBAS)
Videoeingänge	1Vss (F)BAS, 75Ohm, Cinch; Y/C: Y= 0,7Vss, C= 0,3Vss, 75Ohm, 4-pol. Mini-DIN
Videoausgänge	nein
Audioeingänge	1, Mono-Eingang, 400mVrms
Lautsprecher	0,5W max.
Menüsprachen	Deutsch, Englisch, Französisch, Spanisch, Italienisch, Koreanisch, Japanisch
Betriebsspannung	12VDC +/-5% (Netzgerät 100 ~240VAC, 50/60Hz im Lieferumfang enthalten)
Leistungsaufnahme	max. 9,6W
Externe Einstellungen	Ein/Aus, Menü, Modus, Cursor
Steuer-Schnittstellen	nein
Temperaturbereich (Betrieb)	0°C ~+50°C
Gehäusematerial	Kunststoff
Befestigung	Standfuß; 4x Gewinde M3;50x55mm für Wandbefestigung (s. Maßzeichnung)
Farbe (Gehäuse)	silbergrau
Farbe	Silber-Metallic
Abmessungen (HxBxT)	siehe Maßzeichnung
Gewicht	1,5kg
Lieferumfang	Standfuß, Netzgerät 100~240V/12VDC mit Netzkabel, Mehrfach-Anschlusskabel (Spannungsversorgung, S-Video-, FBAS-Eingang, Audio-Eingang), 1x VGA-Kabel, S-VHS Kabel, 1x AV-Adapterkabel, 1x Cinch/BNC-Adapter, 1x Adapterkabel für Zigarettenanzünder, IR-Fernbedienung, Mehrsprachige Betriebsanleitung
Zertifizierungen	CE, E11

Optionales Zubehör

90426	**VMC-LCD/WMB-1**	Wandhalterung für TFT/LCD Monitore, nicht neigbar
90394	**VMC-LCD/WCMB-1**	Wand-/Deckenhalterung für LCD-Monitore 15˝/17˝/19˝P-/CP-/CM-/HPC-/HMC1-Serie
90453	**VMC-LCD/8-10MP**	Adapterplatte für Wandhalterbefestigung an VMC-8/8.4/10.4LCD-CP Serie

© Copyright VIDEOR E. Hartig GmbH, Mai 2012- Technische Änderungen vorbehalten

Technische Zeichnung

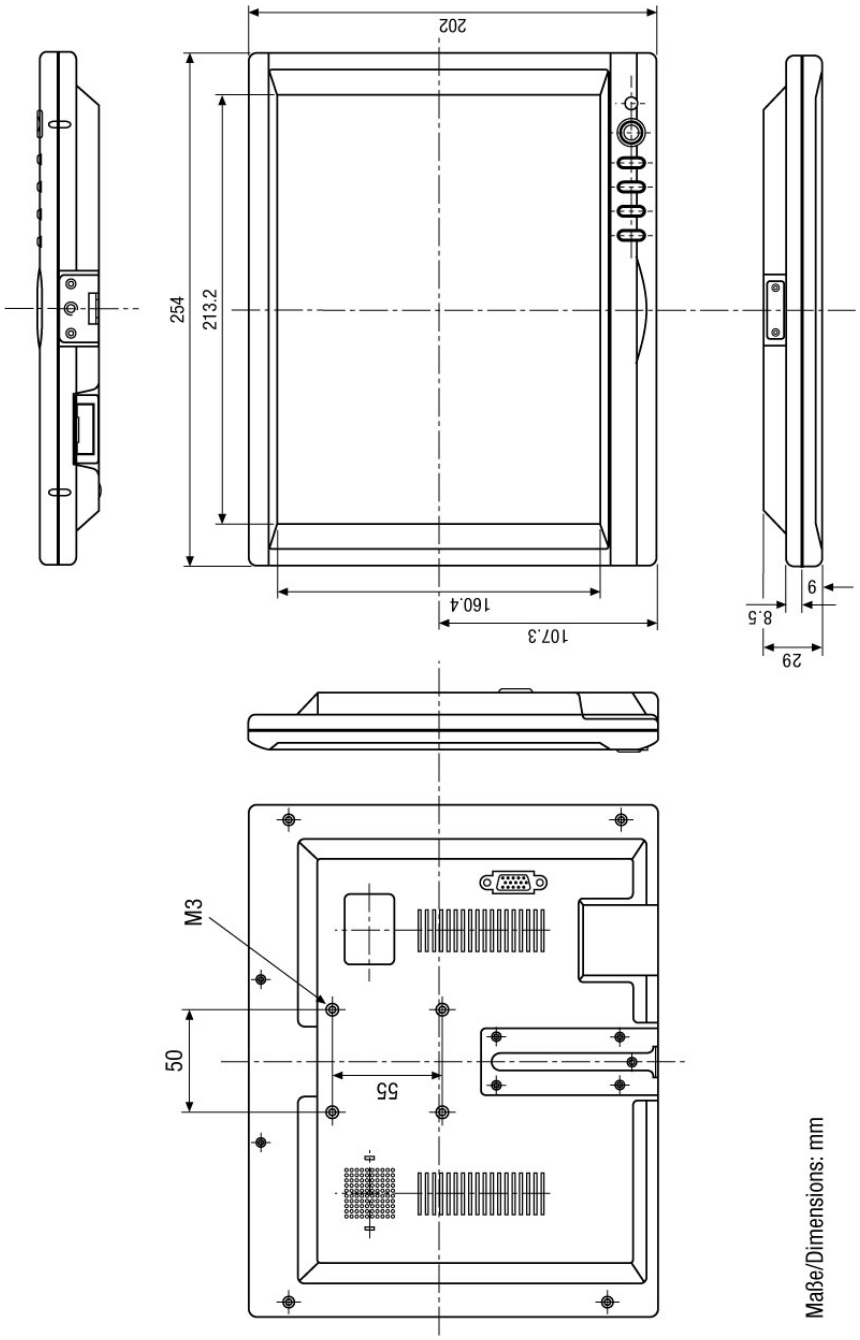

© Copyright VIDEOR E. Hartig GmbH, Mai 2012- Technische Änderungen vorbehalten