WD-5/MK

Artikel-Nr.: 79750

Wandmontagearm mit
Gelenkkopf für
Wetterschutzgehäuse, schwarz

Hauptmerkmale

Für Wandbefestigung
Robuste Aluminiumkonstruktion
Zur Montage von Kameraschutzgehäusen
Gelenkkopf mit großem Verstellbereich

Spezifikationen

Abstand Befestigungsmitte - Wand	265mm
Drehbereich des Gelenkkopfes	360°
Neigebereich	ca. 90°
Tragfähigkeit	5kg
Material	Aluminium
Farbe	schwarz
Abmessungen (HxBxT)	siehe Maßzeichnung
Gewicht	1kg

Verfügbares Zubehör

Bild	Artikel-Nr. / Typ	Beschreibung
	PM-6D	Mastmontageadapter für 2 Wandarme, (50-140mm Mast), RAL9002
	PM-6S	Mastmontageadapter für 1 Wandarm, (50-140mm Mast), RAL9002
	CMA-2	Eckmontagewinkel für Wandmontagearme WD-5, WD-7, VTL -WW, VHK-WW, RAL9002

Technische Zeichnung

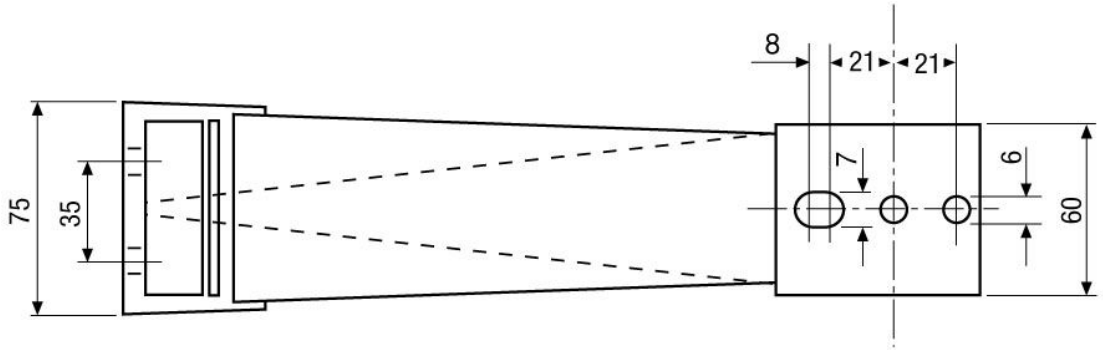

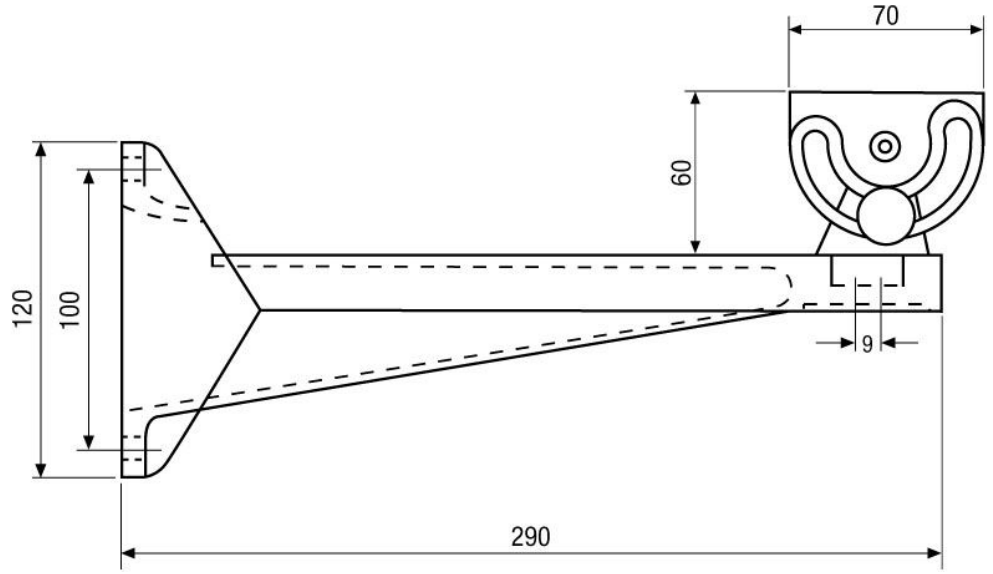

Maße/Dimensions: mm

Ihr Partner für eneo Produkte: