ESH-1/WB

ESH-1/WB
Wandmontagearm, für ESH Gehäuseserie, AISI 316,

Art-Nr. 79716

Hauptmerkmale

Für Wandbefestigung
Zur Montage der Edelstahlgehäuse-Serie ESH-X
Robuste Edelstahlkonstruktion
Gelenkkopf mit großem Verstellbereich
Montagefertig

Spezifikationen

Promotion	Sonderpreis
Serie	eneo ESH
Abstand Befestigungsmitte - Wand	358mm
Tragfähigkeit	20kg
Material	Rostfreier Stahl: AISI 316 (X5CrNiMo)
Farbe	Edelstahl-Oberfläche
Abmessungen (HxBxT)	siehe Maßzeichnung
Gewicht	2,9kg
Zertifizierungen	CE

© Copyright ISG mbH Intern.tätige Sicherheitsges. Bürohaus Rhin-Center, Rhinstraße 137A, 10318 Berlin, August 2013- Technische Änderungen vorbehalten

ESH-1/WB

Produktinformationen

Zur Befestigung des Wandmontagearms sind nur bauaufsichtlich zugelassene Dübel zu verwenden !

© Copyright ISG mbH Intern.tätige Sicherheitsges. Bürohaus Rhin-Center, Rhinstraße 137A, 10318 Berlin, August 2013- Technische Änderungen vorbehalten

ESH-1/WB

Technische Zeichnung

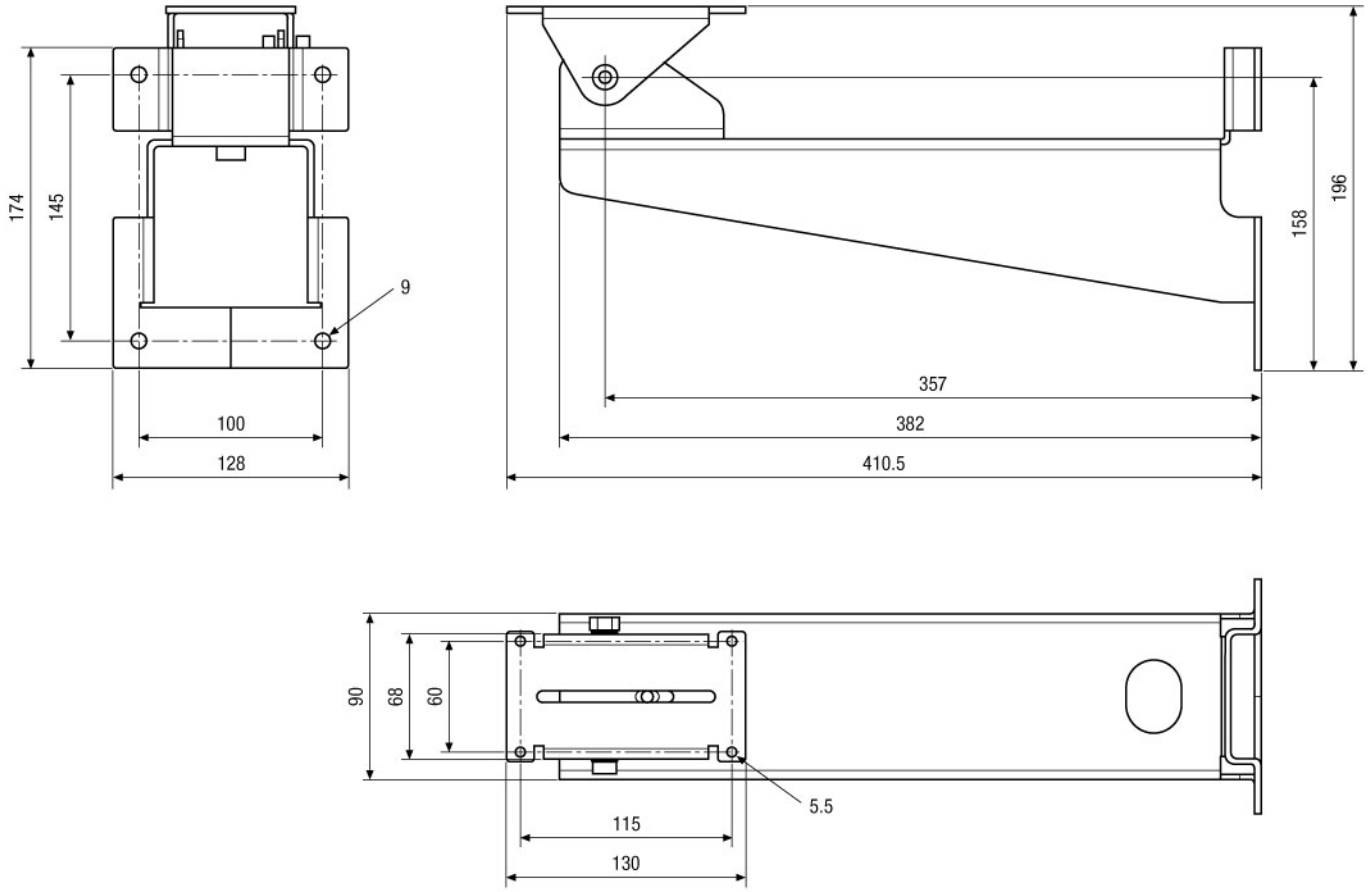

Maße/Dimensions: mm

ISG mbH Intern.tätige Sicherheitsges. Bürohaus Rhin-Center
Rhinstraße 137A · 10318 Berlin · DE

© Copyright ISG mbH Intern.tätige Sicherheitsges. Bürohaus Rhin-Center, Rhinstraße 137A, 10318 Berlin, August 2013- Technische Änderungen vorbehalten

VIDEOR