VHM/ZLKCB-W

VHM/ZLKCB-W
Wetterschutzgehäuse 330mm, 24V Hzg./KV1,
mit int. Vorverkabelung, RAL9016/7035

Art-Nr. 79683

Hauptmerkmale

Wetterschutzausführung, Scheibenheizung/Thermostat
Abklappbarer Gehäusekörper
4-fach höhenverstellbarer Kameraschlitten
Isolierte Kamerabefestigung
Zentralsteckeranschluss mit 30-pol. Kontaktleiste
Kabeleinführung mit Metall-Verschraubung M25x1,5mm
Vorgerüstet für 24V-Betrieb über VPT-501/601
Mit Kabelanschlussverteiler VHM/KV1
Vorgerüstet für einfachen Kamera/Objektiv-Einbau
Ausblickscheibe mit ˝Clear-Shield˝Technologie
Gehäusefarbe: RAL9016/RAL7035
Option: S/N-Kopf Anschlusskabel

Spezifikationen

Serie	eneo VHM
Gesamte Einbaulänge	330
Ausblickscheibe	Glas, beschichtet mit ˝Clear Shield˝Technologie. Die Anwendung dieser Technologie verhindert Korrosion, hervorgerufen durch Umwelteinflüsse und verlängert die Reiningungszyklen der Scheibe. Die Beschichtung ist UV-beständig, farbneutral und bewirkt keinen Transmissionsverlust
Clear Shield	ja
Scheibenheizung	ja, 24V (12V), 6W
Thermostat	Ein: +16°C, Aus: +20°C
Lüfter	nein
Wischer	nein
Betriebsspannung	12~24V
Sonnenschutzdach	ja

© Copyright VIDEOR E. Hartig GmbH, Mai 2012- Technische Änderungen vorbehalten

VHM/ZLKCB-W

(Fortsetzung Spezifikationen)

Verdeckte Kabelführung	nein
Kabeleinführung	Metall-Verschraubung M25x1,5mm (für Kabeldurchmesser 9~17mm)
Kabelanschluss	30-pol. Zentralsteckverbindung
Integrierte Wandhalterung	nein
Schutzart	IP66
Gehäuse	Außen
Gehäusematerial	Aluminium
Gehäuse	Aluminium mit Kunststoff-Deckeln (ABS)
Farbe (Gehäuse)	RAL9016, RAL7035
Temperaturbereich	-30 bis +60°C
Abmessungen (HxBxT)	siehe Maßzeichnung
Gewicht	2,9kg
Lieferumfang	Gehäuse 330mm, Zentralsteckergehäuse mit 30-pol. Federleiste, Befestigungsschrauben-Satz
Besonderheit	Für die Versorgung von 24VAC-Kameras mit Zoomobjektiv intern komplett vorverkabelt.

Optionales Zubehör

70457	**AK-3**	Kameraanschlusskasten, 230VAC Eingang, 24VAC-3,2A, 12VDC-1A Ausgänge
73177	**WD-16/MK-W**	Wandmontagearm mit Gelenkkopf für VHM Gehäuseserie , RAL9016

© Copyright VIDEOR E. Hartig GmbH, Mai 2012- Technische Änderungen vorbehalten

Technische Zeichnung

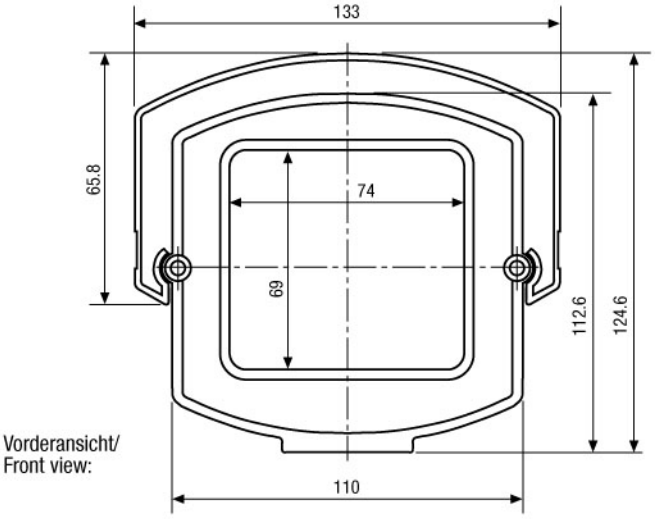

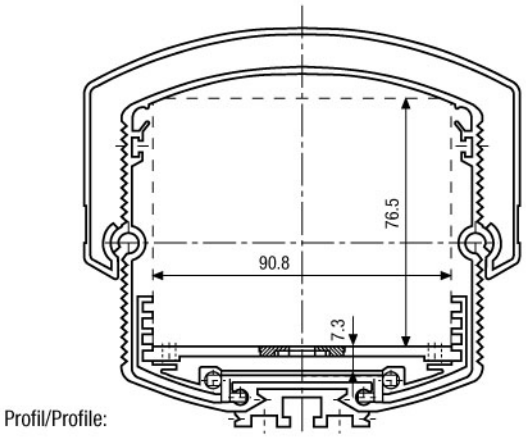

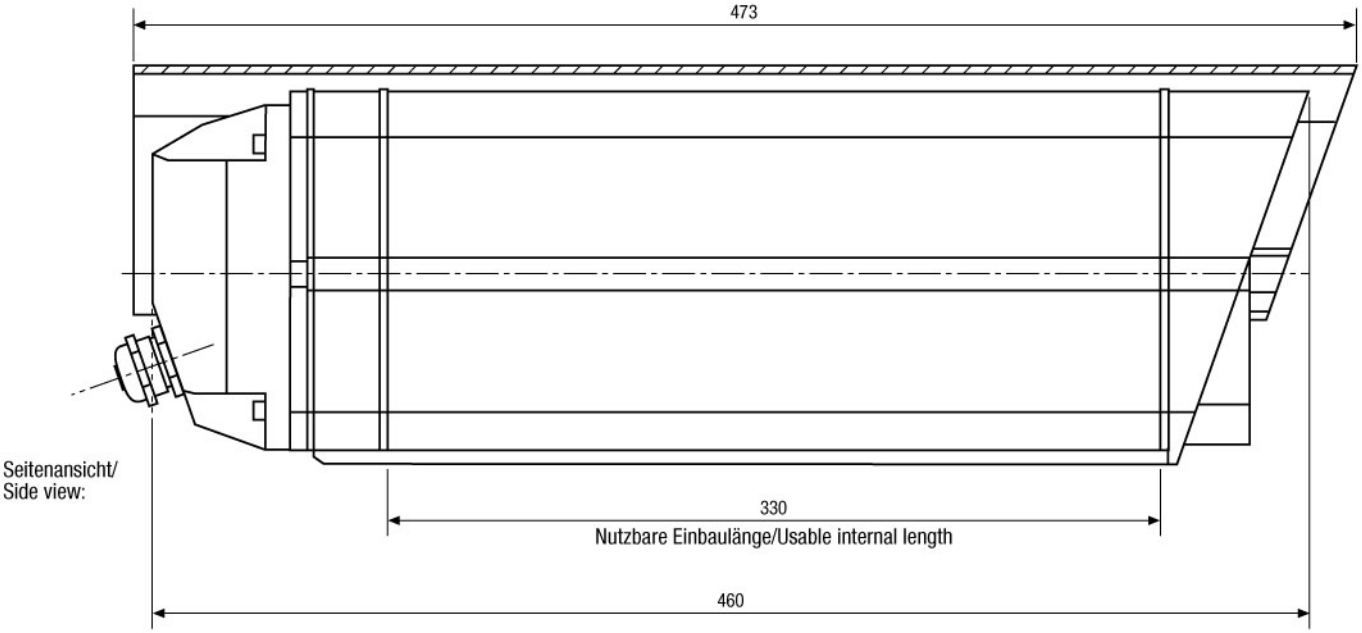

Maße/Dimensions: mm

© Copyright VIDEOR E. Hartig GmbH, Mai 2012- Technische Änderungen vorbehalten