VHM/ZLA-W

VHM/ZLA-W
Wetterschutzgehäuse (330mm), Heizung, 230V,

Zentralstecker, RAL9016/7035

Art-Nr. 79681

Hauptmerkmale

Wetterschutzausführung
Gehäusemittelteil: 330mm
Abklappbarer Gehäusekörper
4-fach höhenverstellbarer Kameraschlitten
Isolierte Kamerabefestigung
Zentralsteckeranschluss mit 30-pol. Kontaktleiste
Kabeleinführung mit Metall-Verschraubung M25x1,5mm
Serienmäßig mit PTC-Scheibenheizung 100-265V
Ausblickscheibe mit ˝Clear-Shield˝Technologie
Schutzart: IP66
Gehäusefarbe: RAL9016/RAL7035

Spezifikationen

Serie	eneo VHM
Gesamte Einbaulänge	330
Platzbedarf für Netzgerät	NE-112 (12VDC oder 24VAC): 85mm; NE-112/2 (12VDC/24VAC): 110mm
Ausblickscheibe	Glas, beschichtet mit ˝Clear Shield˝Technologie. Die Anwendung dieser Technologie verhindert Korrosion, hervorgerufen durch Umwelteinflüsse und verlängert die Reiningungszyklen der Scheibe. Die Beschichtung ist UV-beständig, farbneutral und bewirkt keinen Transmissionsverlust
Clear Shield	ja
Scheibenheizung	ja, 110~265VAC/9W (PTC)
Thermostat	Ein: +16°C, Aus: +20°C (im Kabelverteiler #79609 enthalten)
Lüfter	nein
Wischer	nein

© Copyright VIDEOR E. Hartig GmbH, Mai 2012- Technische Änderungen vorbehalten

VHM/ZLA-W

(Fortsetzung Spezifikationen)

Betriebsspannung	100~240VAC
Sonnenschutzdach	ja
Verdeckte Kabelführung	nein
Kabeleinführung	Metall-Verschraubung M25x1,5mm (für Kabeldurchmesser 9~17mm)
Kabelanschluss	Anschlussplatine VHM/KV1: s. Zubehör
Integrierte Wandhalterung	nein
Schutzart	IP66
Gehäuse	Außen
Gehäusematerial	Aluminium
Gehäuse	Aluminium mit Kunststoff-Deckeln (ABS)
Farbe (Gehäuse)	RAL9016, RAL7035
Temperaturbereich	-30 bis +60°C
Abmessungen (HxBxT)	siehe Maßzeichnung
Gewicht	2,9kg
Lieferumfang	Gehäuse 330mm, Zentralsteckergehäuse mit eingebauter 30-pol. Federleiste, Befestigungsschrauben-Satz
Zertifizierungen	CE

Optionales Zubehör

70457	**AK-3**	Kameraanschlusskasten, 230VAC Eingang, 24VAC-3,2A, 12VDC-1A Ausgänge
87404	**MCAB-1**	Kamera-/SN-Kopf Anschlusskabel Video, Spannung, RS-Steuerung, Netzwerk, 1m, max. 100m
79364	**NE-112**	Netzgerät 230VAC/12VDC (600mA) für VHM Gehäuse, stabilisiert
79491	**NE-112/AC24V**	Netzgerät 230VAC/24VAC (600mA) für VHM Gehäuse
73177	**WD-16/MK-W**	Wandmontagearm mit Gelenkkopf für VHM Gehäuseserie , RAL9016
79423	**NE-112/2**	Netzgerät 230VAC/12VDC (600mA), stabil., 24VAC (1000mA) für VHM Gehäuse
79609	**VHM/KV1**	Kabelanschlussverteiler mit Thermostat für VHM/Z Gehäuse

© Copyright VIDEOR E. Hartig GmbH, Mai 2012- Technische Änderungen vorbehalten

Technische Zeichnung

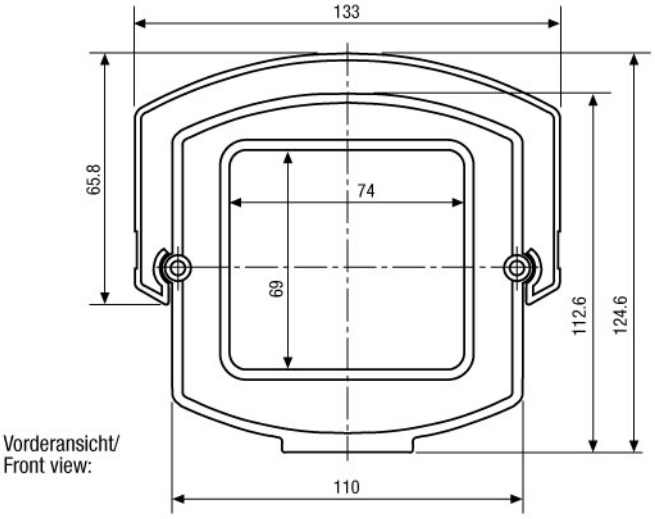

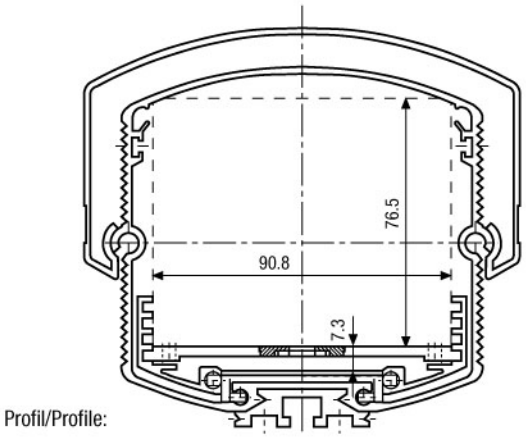

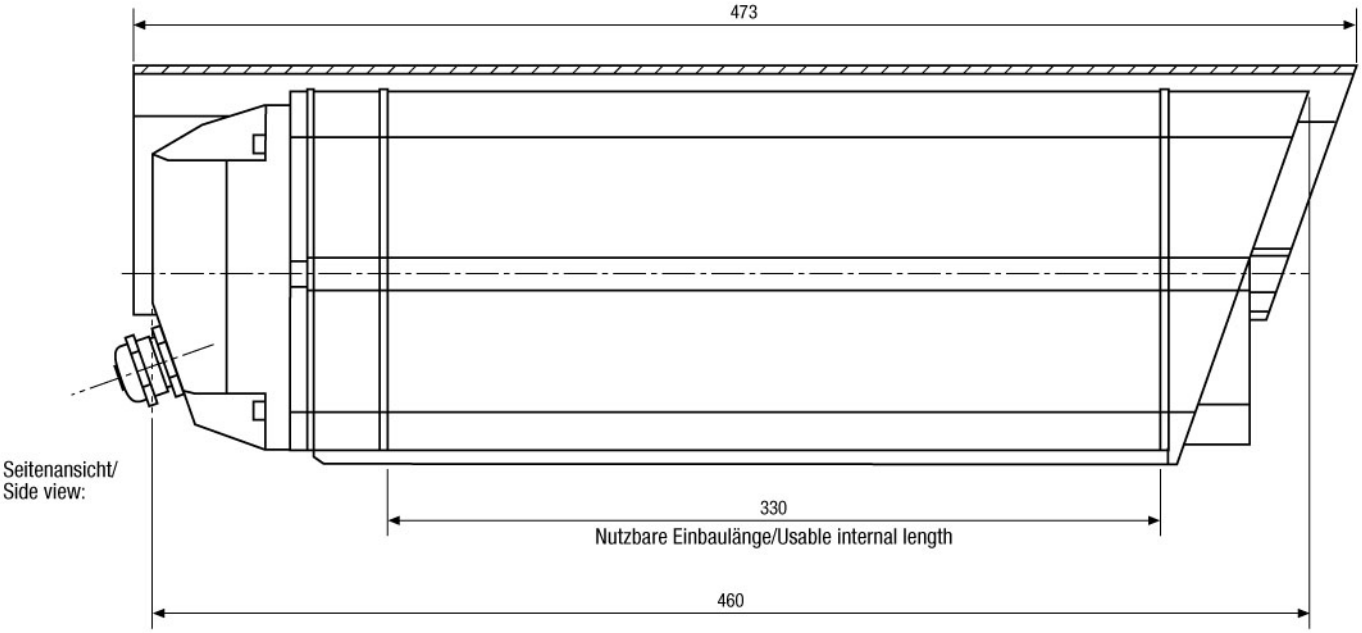

Maße/Dimensions: mm

© Copyright VIDEOR E. Hartig GmbH, Mai 2012- Technische Änderungen vorbehalten