VHM/ECLKB-210-W

VHM/ECLKB-210-W
Wetterschutzgehäuse (210mm), Heizung, Verteiler,

RAL9016/7035, 24VAC

Art-Nr. 79677

Hauptmerkmale

Wetterschutzausführung
Gehäusemittelteil: 210mm
Abklappbarer Gehäusekörper
4-fach höhenverstellbarer Kameraschlitten
Isolierte Kamerabefestigung
Serienmäßig mit innenliegender Anschlussverbindung
3 Kabeleinführungen M16x1,5mm
Serienmäßig mit PTC-Scheibenheizung 12-30V
Ausblickscheibe mit ˝Clear-Shield˝Technologie
Integrierter Tragegriff
Schutzart: IP66
Gehäusefarbe: RAL9016/RAL7035

Spezifikationen

Serie	eneo VHM
Gesamte Einbaulänge	210
Kabeleinführungen	3x M16x1,5mm
Ausblickscheibe	Glas, beschichtet mit ˝Clear Shield˝Technologie. Die Anwendung dieser Technologie verhindert Korrosion, hervorgerufen durch Umwelteinflüsse und verlängert die Reiningungszyklen der Scheibe. Die Beschichtung ist UV-beständig, farbneutral und bewirkt keinen Transmissionsverlust
Clear Shield	ja
Scheibenheizung	ja, 12~30V/9W (PTC)
Thermostat	Ein: +16°C, Aus: +20°C
Lüfter	nein
Wischer	nein
Betriebsspannung	12~30VAC/DC

© Copyright VIDEOR E. Hartig GmbH, Mai 2012- Technische Änderungen vorbehalten

VHM/ECLKB-210-W

(Fortsetzung Spezifikationen)

Sonnenschutzdach	ja
Verdeckte Kabelführung	nein
Integrierte Wandhalterung	nein
Schutzart	IP66
Gehäuse	Außen
Gehäusematerial	Aluminium
Gehäuse	Aluminium mit Kunststoff-Deckeln (ABS)
Farbe (Gehäuse)	RAL9016, RAL7035
Temperaturbereich	-30 bis +60°C
Abmessungen (HxBxT)	siehe Maßzeichnung
Gewicht	2,2kg
Lieferumfang	Befestigungsschrauben-Satz, Thermostatschalter, Netzverteiler

Optionales Zubehör

73177	**WD-16/MK-W**	Wandmontagearm mit Gelenkkopf für VHM Gehäuseserie , RAL9016

© Copyright VIDEOR E. Hartig GmbH, Mai 2012- Technische Änderungen vorbehalten

Technische Zeichnung

79416

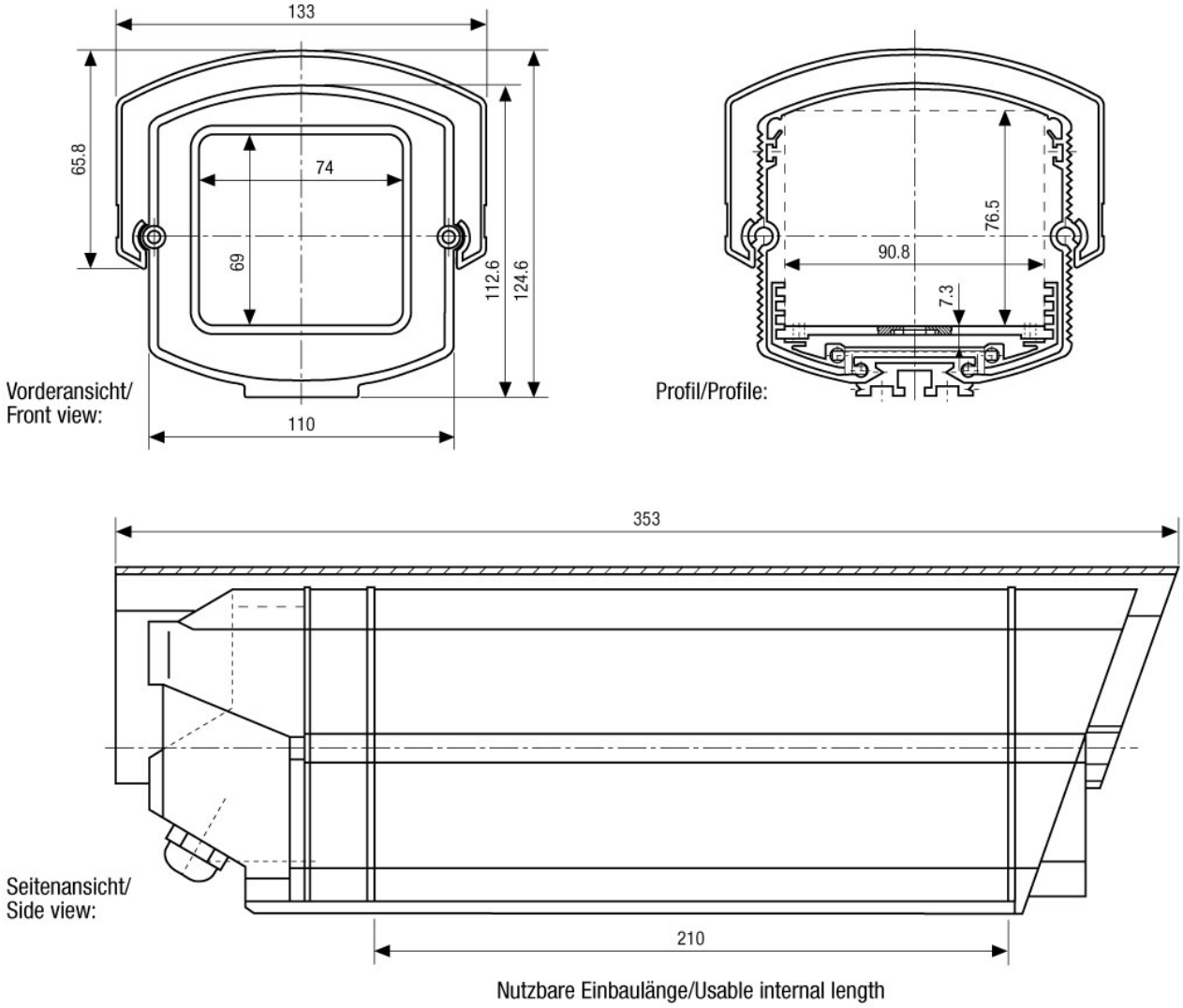

Maße/Dimensions: mm

© Copyright VIDEOR E. Hartig GmbH, Mai 2012- Technische Änderungen vorbehalten