VHM/ECLKA-210-W

Artikel-Nr.: 79675

Wetterschutzgehäuse (210mm),
Heizung, Verteiler,
RAL9016/7035, 230VAC

Hauptmerkmale

Wetterschutzausführung
Abklappbarer Gehäusekörper
Isolierte Kamerabefestigung
3 Kabeleinführungen M16x1,5mm
Ausblickscheibe mit "Clear-Shield" Technologie
Schutzart: IP66
Gehäusemittelteil: 210mm
4-fach höhenverstellbarer Kameraschlitten
Serienmäßig mit innenliegender Anschlussverbindung
Serienmäßig mit PTC-Scheibenheizung 100-265V
Integrierter Tragegriff
Gehäusefarbe: RAL9016/RAL7035

Spezifikationen

Serie	eneo VHM
Gehäusegröße	mittel
Gesamte Einbaulänge	210
Platzbedarf für Netzgerät	NE-112 (1 Spannung): 85mm; NE-112/2 (2 Spannungen): 110mm
Kabeleinführungen	3x M16x1,5mm
Ausblickscheibe	Glas, beschichtet mit "Clear Shield" Technologie. Die Anwendung dieser Technologie verhindert Korrosion, hervorgerufen durch Umwelteinflüsse und verlängert die Reiningungszyklen der Scheibe. Die Beschichtung ist UV -beständig, farbneutral und bewirkt keinen Transmissionsverlust
Clear Shield	ja
Scheibenheizung	ja
Scheibenheizung	110~265VAC/9W (PTC)
Thermostat	Ein: +16°C, Aus: +20°C
Lüfter	nein

Spezifikationen (Fortsetzung)

Wischer	nein
Stromversorgung	100~240VAC
Sonnenschutzdach	ja
Verdeckte Kabelführung	nein
Integrierte Wandhalterung	nein
Schutzart	IP66
Gehäuse	Außen
Gehäusematerial	Aluminium
Gehäuse	Aluminium mit Kunststoff-Deckeln (ABS)
Farbe (Gehäuse)	RAL9016, RAL7035
Temperaturbereich	-30 bis +60°C
Abmessungen (HxBxT)	125x133x353mm
Gewicht	2,2kg
Lieferumfang	Befestigungsschrauben-Satz, Thermostatschalter, Netzverteiler

Verfügbares Zubehör

Bild	Artikel-Nr. / Typ	Beschreibung
	WD-16/MK-W	Wandmontagearm mit Gelenkkopf für VHM Gehäuseserie , RAL9016
	NE-112/2	Netzgerät 230VAC/12VDC (600mA), stabil., 24VAC (1000mA) für VHM Gehäuse
	AK-3	Kameraanschlusskasten, 230VAC Eingang, 24VAC-3,2A, 12VDC-1A Ausgänge

Technische Zeichnung

79416

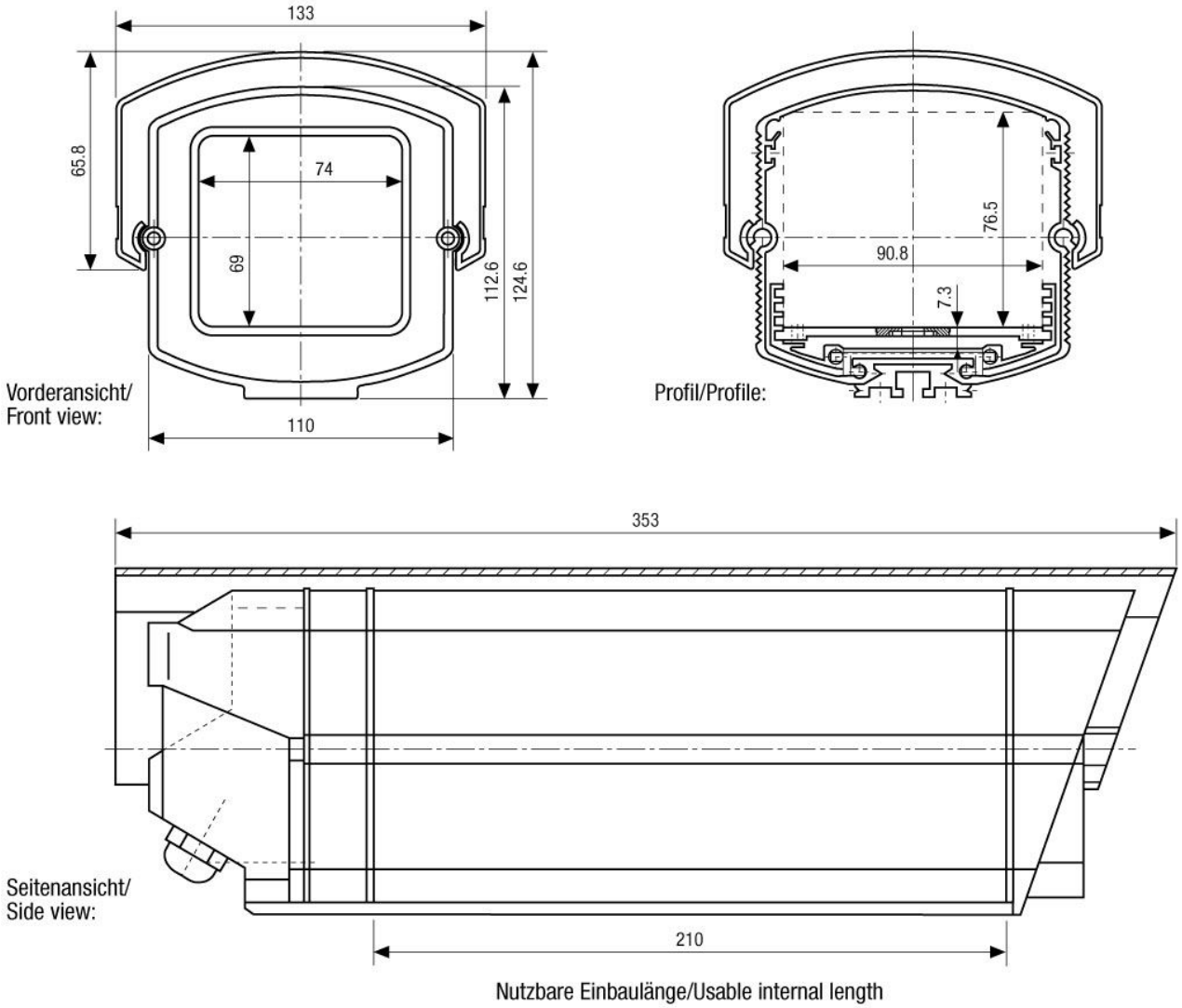

Maße/Dimensions: mm

Ihr Partner für eneo Produkte: