EHL-W/ECLKA

Artikel-Nr.: 79653

Wetterschutzgehäuse (300mm)
mit Heizung, Thermostat,
Wandarm, RAL9002, 230VAC

Hauptmerkmale

Wetterschutzausführung mit integriertem Sonnendach
Front- und Rückteil aus Kunststoff, UV-Resistent
Kameraeinbaulänge 252mm
2 Kabeleinführungen M16x1,5mm
Schutzart: IP66
Inklusive Wandmontage-Halterung

Abklappbarer Aluminium-Gehäusekörper
Ausblicköffnung 3mm Glas
Isolierte Kamerabefestigung
230V Scheibenheizung serienmäßig
Gehäusefarbe: RAL9002
Option: Netzgeräte, Lüfter, Kamera Support-Kit

Spezifikationen

Serie	eneo EHL
Gehäusegröße	klein
Gesamte Einbaulänge	252
Max. Kameraeinbau (LxBxH)	252x85x75mm
Platzbedarf für Netzgerät	50mm
Kabeleinführungen	2x M16x1,5mm für Kabeldurchmesser 4,5~10mm, unter verschraubbarer Abdeckkappe
Scheibenheizung	ja
Scheibenheizung	100~240V/40W (PTC)
Thermostat	Ein: +15°C, Aus: +22°C
Lüfter	optional
Wischer	nein
Stromversorgung	100~240VAC
Sonnenschutzdach	ja
Verdeckte Kabelführung	nein
Integrierte Wandhalterung	ja

Spezifikationen (Fortsetzung)

Schutzart	IP66
Gehäuse	Außen
Gehäusematerial	Aluminium
Gehäuse	Aluminium mit Kunststoff-Deckeln (ABS)
Farbe (Gehäuse)	RAL9002
Temperaturbereich	-20° ~ +50°C
Gewicht	2,4kg (inkl. Wandmontagearm)
Lieferumfang	Gehäuse, montierbarer RJ-45 Stecker, Wandmontagearm, Betriebsanleitung
Zertifizierungen	CE

Verfügbares Zubehör

Bild	Artikel-Nr. / Typ	Beschreibung
	SU-6	Kamera-Support Kit für VHK-/EHL-Gehäuse, 3-tlg. mit längeren 1/4" Schrauben
	EHL-BLS/230V	Ventilatorkit mit Thermostat für Gehäuse EHL-W/ECLKA, 230VAC
	AK-3	Kameraanschlusskasten, 230VAC Eingang, 24VAC-3,2A, 12VDC-1A Ausgänge
	NE-131/12V	Netzgerät 230V/12VDC-1,25A für Gehäuse Serien EHL -W/ECLKA und EHL-W/ECLKA-NW
	NE-119/24V	Netzgerät 230V/24VAC (400mA) für Gehäuseserie EHL -W/ECLKA

Verfügbares Zubehör (Fortsetzung)

Bild	Artikel-Nr. / Typ	Beschreibung
	PM-6S	Mastmontageadapter für 1 Wandarm, (50-140mm Mast), RAL9002
	PM-6D	Mastmontageadapter für 2 Wandarme, (50-140mm Mast), RAL9002

Technische Zeichnung

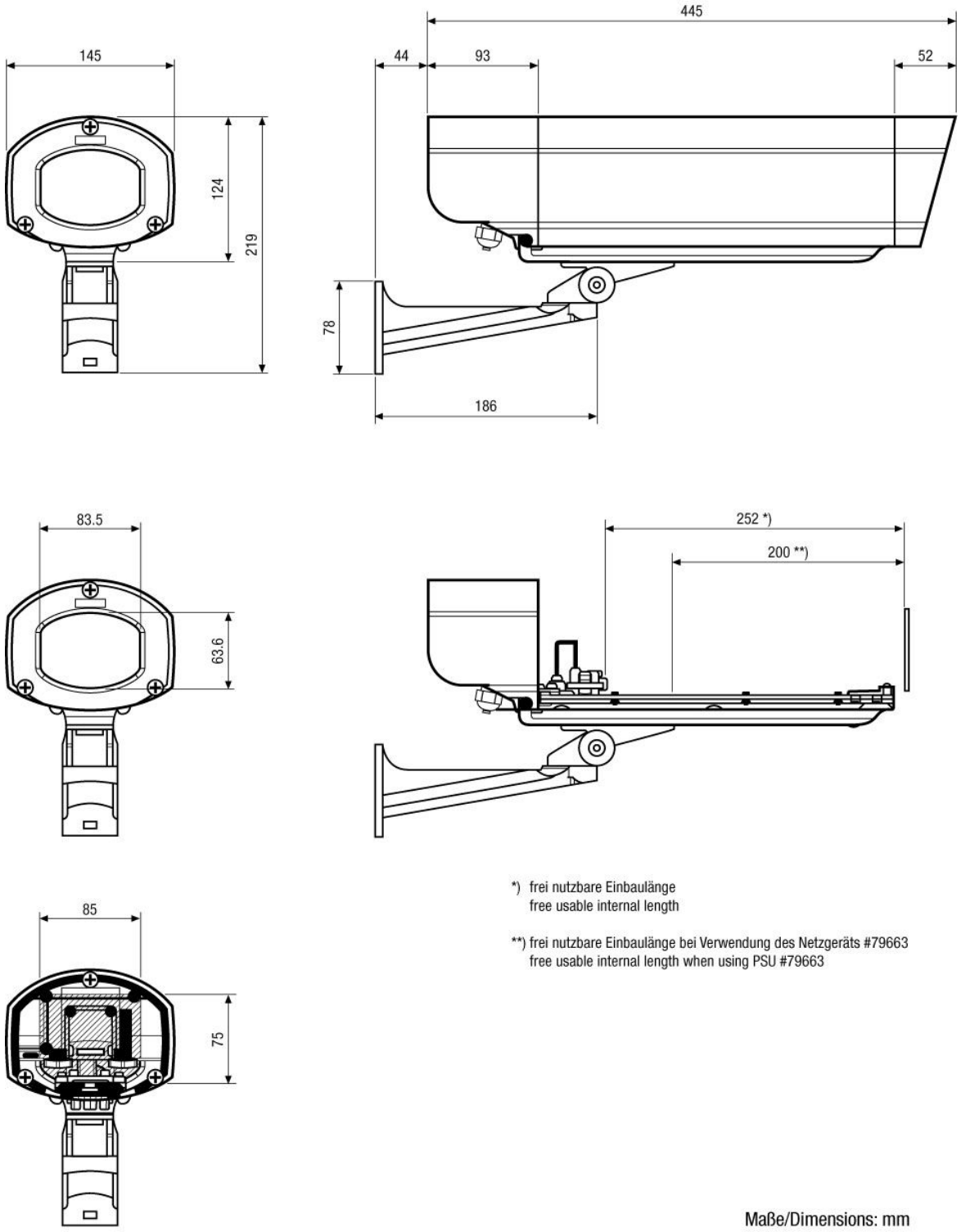

*) frei nutzbare Einbaulänge
free usable internal length

**) frei nutzbare Einbaulänge bei Verwendung des Netzgeräts #79663
free usable internal length when using PSU #79663

Maße/Dimensions: mm

Ihr Partner für eneo Produkte: