# VHM/ECLKA-KIT1



VHM/ECLKA-KIT1
Wetterschutzgehäuse (330mm), Heizung, Wandarm,
Kabelabdeckung, RAL7032, 230VAC

## Art-Nr. 79642

## Hauptmerkmale

**Wetterschutzgehäuse mit Standardzubehör**
**Einbaulänge 330mm, PTC-Scheibenheizung 100-265V**
**Abklappbarer Gehäusekörper**
**4x höhenverstellbarer, isolierter Kameraschlitten**
**Serienmäßig mit innenliegender Anschlussverbindung**
**3 Kabeleinführungen M16x1,5mm**
**Ausblickscheibe mit ˝Clear-Shield˝Technologie**
**Integrierter Tragegriff**
**Schutzart IP66, Oberfläche RAL7032**
**Verdeckte Kabelführung durch:**
**Wandmontagearm WD-16/MK (im Lieferumfang)**
**Kabelabdeckung VHM/PC-1 (im Lieferumfang)**

## Spezifikationen

| | |
|---|---|
| **Serie** | eneo VHM |
| **Gesamte Einbaulänge** | 330 |
| **Platzbedarf für Netzgerät** | NE-112 (12VDC oder 24VAC): 85mm; NE-112/2 (12VDC/24VAC): 110mm |
| **Kabeleinführungen** | 3x M16x1,5mm |
| **Ausblickscheibe** | Glas, beschichtet mit ˝Clear Shield˝Technologie. Die Anwendung dieser Technologie verhindert Korrosion, hervorgerufen durch Umwelteinflüsse und verlängert die Reiningungszyklen der Scheibe. Die Beschichtung ist UV-beständig, farbneutral und bewirkt keinen Transmissionsverlust |
| **Clear Shield** | ja |
| **Scheibenheizung** | ja, 110~265VAC/9W (PTC) |
| **Thermostat** | Ein: +16°C, Aus: +20°C |
| **Lüfter** | nein |

© Copyright ISG mbH Intern.tätige Sicherheitsges. , Januar 2010- Technische Änderungen vorbehalten

# VHM/ECLKA-KIT1

(Fortsetzung Spezifikationen)

| | |
|---|---|
| **Wischer** | nein |
| **Betriebsspannung** | 100~240VAC |
| **Sonnenschutzdach** | ja, ja |
| **Drehbereich des Gelenkkopfes** | 360° |
| **Neigebereich** | ca. 50° |
| **Verdeckte Kabelführung** | ja |
| **Integrierte Wandhalterung** | nein |
| **Schutzart** | IP66 |
| **Gehäuse** | Außen |
| **Gehäusematerial** | Aluminium |
| **Gehäuse** | Aluminium mit Kunststoff-Deckeln (ABS) |
| **Farbe (Gehäuse)** | RAL7032 |
| **Abstand Befestigungsmitte - Wand** | 300mm |
| **Abmessungen (HxBxT)** | Siehe Maßzeichnung |
| **Gewicht** | ca. 4,3kg |
| **Lieferumfang** | Befestigungsschrauben-Satz, Thermostatschalter, Netzverteiler, Wandmontagearm WD-16/MK, Kabelabdeckung VHM/PC-1 |
| **Zertifizierungen** | CE |

## Optionales Zubehör

| | | |
|---|---|---|
| **79423** | **NE-112/2** | Netzgerät 230VAC/12VDC (600mA), stabil. 24VAC (1000mA) für VHM Gehäuse |
| **71601** | **VHM/H24** | VHM PTC-Scheibenheizung 12-30V |
| **79364** | **NE-112** | Netzgerät 230VAC/12VDC (600mA) für VHM Gehäuse, stabilisiert |
| **79491** | **NE-112/AC24V** | Netzgerät 230VAC/24VAC (600mA) für VHM Gehäuse |
| **70457** | **AK-3** | Kameraanschlusskasten, 230VAC Eingang, 24VAC-3,2A, 12VDC-1A Ausgänge |

© Copyright ISG mbH Intern.tätige Sicherheitsges. , Januar 2010- Technische Änderungen vorbehalten

# VHM/ECLKA-KIT1

Home | Security | Gehäuse | für Boxed Kameras

## Technische Zeichnung

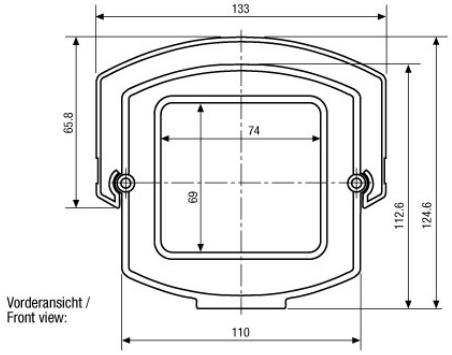


Vorderansicht /
Front view:

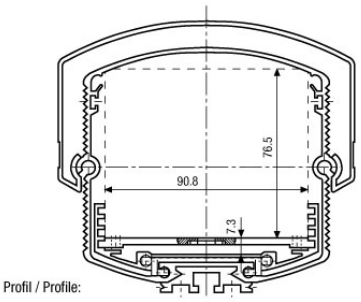


Profil / Profile:

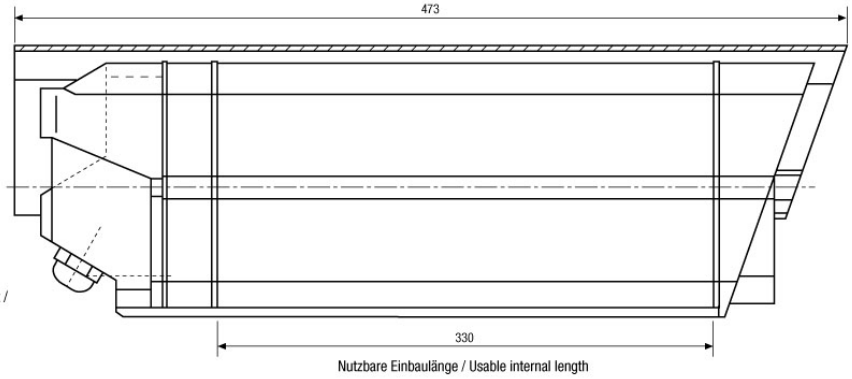


Seitenansicht /
Side view:

Nutzbare Einbaulänge / Usable internal length

WD-16/MK
Wandmontagearm mit Gelenkkopf / Wall mount with swivel head

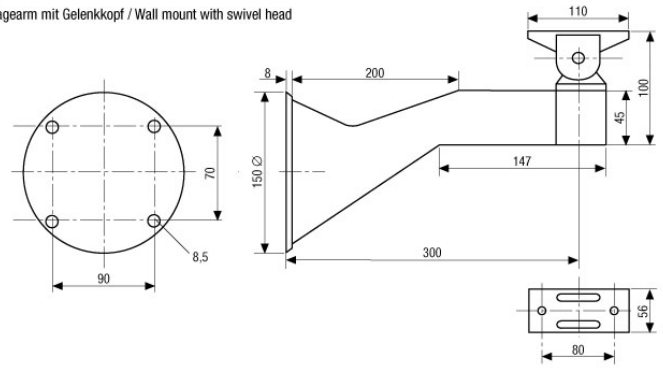


Maße/Dimensions: mm

ISG mbH Intern.tätige Sicherheitsges.
Konrad-Wolf-Str. 45 · 13055 Berlin · DE

© Copyright ISG mbH Intern.tätige Sicherheitsges. , Januar 2010- Technische Änderungen vorbehalten