ESH-20

ESH-20
Wetterschutzgehäuse, Edelstahl AISI 316, 320mm,
wassergekühlt, IP68, 2x M16x1,

Art-Nr. 79625

Hauptmerkmale

Gehäuse aus rostfreiem Stahl nach EN10088
Einbaumaß: 85x85x320mm
Ausblicköffnung: 96mm Durchmesser
2 Metall-Kabeleinführungen M16x1,5mm
Oberfläche: Poliert / Schutzart: IP68
Außentemperatur bis 400°C (7,5l. Wasserfluss/Min.)
Option: Wandarm/Netzgeräte, IR-Filter/Filterhalter
Option: Spezialgläser (bis +900°C)
Option: Luft-Sperrdüsenring für Frontscheibe
Empfohlene Verkabelung: MCAB-1, #87404

Spezifikationen

Serie	eneo ESH
Gesamte Einbaulänge	320
Gehäuselänge	Freie Einbaulänge: 320mm (282mm mit Netzgerät)
Platzbedarf für Netzgerät	60mm
Kabeleinführungen	2x Metallverschraubungen M16x1,5mm
Ausblickscheibe	getempertes Glas 96x6mm (Ausblick-Durchmesser x Dicke), Temperaturbereich: bis +260°C (andere Glasarten: auf Anfrage)
Clear Shield	nein
Scheibenheizung/Sonnenschutzdach	-
Scheibenheizung	nein
Lüfter	nein
Wischer	nein
Sonnenschutzdach	nein
Verdeckte Kabelführung	nein

© Copyright VIDEOR E. Hartig GmbH, Mai 2012- Technische Änderungen vorbehalten

ESH-20

(Fortsetzung Spezifikationen)

Integrierte Wandhalterung	nein
Schutzart	IP68
Gehäuse	Außen
Gehäusematerial	Edelstahl
Gehäuse	Edelstahl AISI 316 (X5CrNiMo)
Farbe (Gehäuse)	Stahl, matt
Nutzbarer Temperaturbereich	<35°C Innentemperatur bei 200°C Außentemperatur und Wasserfluss 2ltr./min. (<45°C Innentemperatur bei 300°C Außentemperatur und Wasserfluss 2,5ltr./min. / <50°C Innentemperatur bei 400°C Außentemperatur und Wasserfluss 7,5ltr./min.)
Abmessungen (HxBxT)	siehe Maßzeichnung
Gewicht	12kg
Zertifizierungen	CE

Optionales Zubehör

70457	**AK-3**	Kameraanschlusskasten, 230VAC Eingang, 24VAC-3,2A, 12VDC-1A Ausgänge
79666	**ESH-20/AB**	Luft-Sperrdüsenring für Edelstahlgehäuse ESH-20
79636	**ESH/NE24VAC**	Netzgerät 230V/24VAC (400mA) für ESH Gehäuseserie
79716	**ESH-1/WB**	Wandmontagearm, für ESH Gehäuseserie, AISI 316
79632	**ESH/AIR FILTER**	Luftfilter für Edelstahlgehäuse ESH-20 ESH-20
79656	**ESH/CB**	Deckenmontagearm für ESH Gehäuseserie, AISI 316
79655	**ESH/PM**	Mastmontageset für ESH/WB, AISI 316, Gehäuseserie ESH
79635	**ESH/NE12VDC**	Netzgerät 230V/12VDC (400mA) für ESH Gehäuseserie

© Copyright VIDEOR E. Hartig GmbH, Mai 2012- Technische Änderungen vorbehalten

Technische Zeichnung

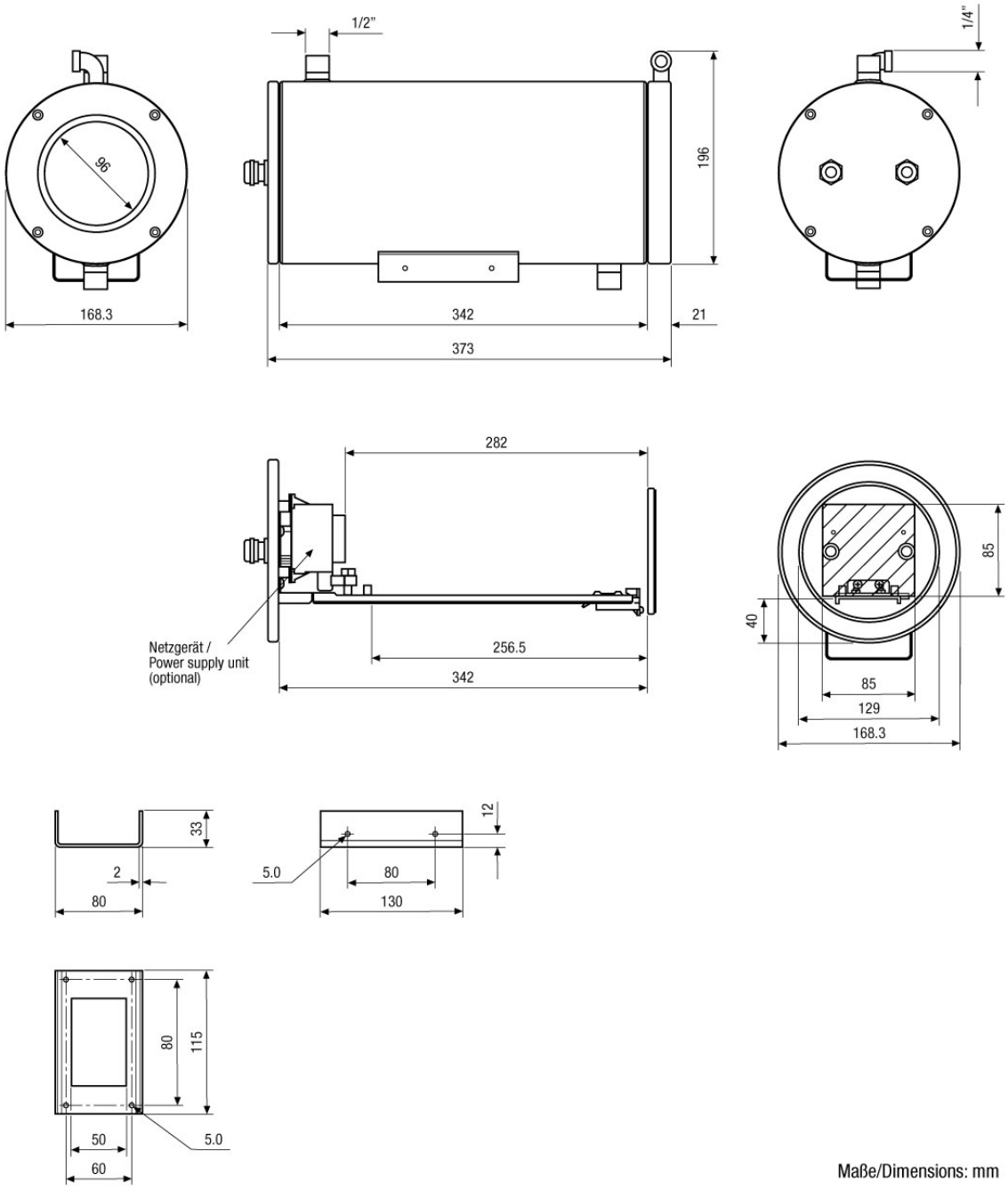

Maße/Dimensions: mm

© Copyright VIDEOR E. Hartig GmbH, Mai 2012- Technische Änderungen vorbehalten