VHM/DP-ECL210

VHM/DP-ECL210
Staubschutzgehäuse (210mm), RAL7032,

Art-Nr. 79583

Hauptmerkmale

Staubschutzausführung
Gehäusemittelteil: 210mm
Abklappbarer Gehäusekörper
4-fach höhenverstellbarer Kameraschlitten
Isolierte Kamerabefestigung
3 Kabeleinführungen M16 x 1,5
Ausblickscheibe mit ˝Clear-Shield˝Technologie
Integrierter Tragegriff
Oberfläche RAL7032
Option: Kabelanschlussplatte

Spezifikationen

Serie	eneo VHM
Gesamte Einbaulänge	210
Platzbedarf für Netzgerät	NE-112 (1 Spannung): 85mm; NE-112/2 (2 Spannungen): 110mm
Kabeleinführungen	3x M16x1,5mm
Ausblickscheibe	Glas, beschichtet mit ˝Clear Shield˝Technologie. Die Anwendung dieser Technologie verhindert Korrosion, hervorgerufen durch Umwelteinflüsse und verlängert die Reiningungszyklen der Scheibe. Die Beschichtung ist UV-beständig, farbneutral und bewirkt keinen Transmissionsverlust
Clear Shield	ja
Scheibenheizung	nein
Lüfter	nein
Wischer	nein
Sonnenschutzdach	nein
Verdeckte Kabelführung	nein

© Copyright ISG mbH Intern.tätige Sicherheitsges. , Januar 2010- Technische Änderungen vorbehalten

VHM/DP-ECL210

(Fortsetzung Spezifikationen)

Integrierte Wandhalterung	nein
Schutzart	IP66
Gehäuse	Innen
Gehäusematerial	Aluminium
Gehäuse	Aluminium mit Kunststoff-Deckeln (ABS)
Farbe (Gehäuse)	RAL7032
Abmessungen (HxBxT)	Siehe Maßzeichnung
Gewicht	1,3kg
Lieferumfang	Befestigungsschrauben-Satz, Inbusschlüssel 3mm

Optionales Zubehör

79423	**NE-112/2**	Netzgerät 230VAC/12VDC (600mA), stabil. 24VAC (1000mA) für VHM Gehäuse
73064	**WD-16/MK**	Wandmontagearm mit Gelenkkopf für VHM Gehäuseserie , RAL7032
79364	**NE-112**	Netzgerät 230VAC/12VDC (600mA) für VHM Gehäuse, stabilisiert
73082	**WD-14/MKL**	Wandmontagearm mit Gelenkkopf für Wetterschutzgehäuse, RAL7032
79627	**VHM/KV2**	Kabelanschlussverteiler mit Thermostat für VHM Gehäuse, EC-Serie
79491	**NE-112/AC24V**	Netzgerät 230VAC/24VAC (600mA) für VHM Gehäuse

© Copyright ISG mbH Intern.tätige Sicherheitsges. , Januar 2010- Technische Änderungen vorbehalten

VHM/DP-ECL210

Technische Zeichnung

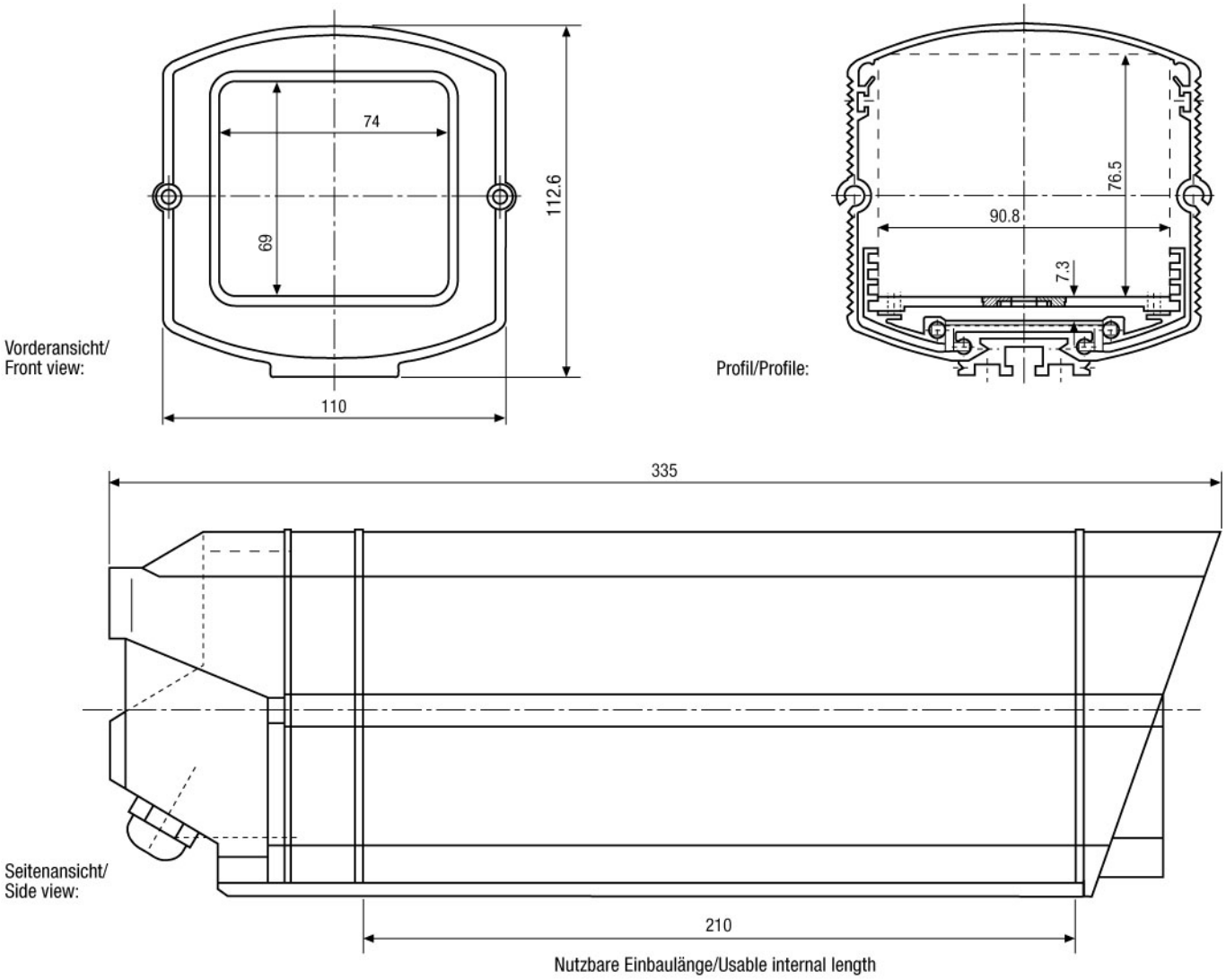

Maße/Dimensions: mm

ISG mbH Intern.tätige Sicherheitsges.
Konrad-Wolf-Str. 45 · 13055 Berlin · DE

© Copyright ISG mbH Intern.tätige Sicherheitsges. , Januar 2010- Technische Änderungen vorbehalten