VHU-165/24V

VHU-165/24V
Candid Wetterschutzgehäuse (165mm),

mit Heizung und Thermostat, 24VAC

Art-Nr. 79549

Hauptmerkmale

Wetterschutzgehäuse für universelle Anwendungen
Mit integrierter stufenloser Kugelkopf-Verstellung
Für Wand-/Decken- und Aufstellmontage
Für Kameras mit 12VDC oder 24VAC-Versorgung
Scheibenheizung: 24V
Isolierte Kamerabefestigung
Kabelverschraubung: M25x1,5mm
Vollkommen verdeckte Kabelführung
Schutzart: IP66/67

Spezifikationen

Serie	eneo Candid
Gesamte Einbaulänge	165
Ausblickscheibe	PC (Makrolon)
Clear Shield	nein
Scheibenheizung	ja, 24V / 7W
Lüfter	nein
Wischer	nein
Betriebsspannung	24VAC
Sonnenschutzdach	ja
Verdeckte Kabelführung	ja
Kabeleinführung	M25 x 1,5 mm für bis zu 4 Kabeleinführungen
Integrierte Wandhalterung	ja
Schutzart	IP66/67
Gehäuse	Außen

© Copyright VIDEOR E. Hartig GmbH, Mai 2012- Technische Änderungen vorbehalten

VHU-165/24V

(Fortsetzung Spezifikationen)

Gehäusematerial	Aluminium
Farbe (Gehäuse)	RAL9016, RAL7035, RAL7037
Farbe	RAL9016 (Sonnenschutzdach und Mittelteil) RAL7035 (Front- und Rückteil) RAL7037 (Kugelkalotte/Klemmring)
Abmessungen (HxBxT)	siehe Maßzeichnung
Gewicht	1,2kg
Lieferumfang	Inbusschlüssel 3mm, Befestigungsbeipack

Optionales Zubehör

70527	**NE-132/AC24V**	Netzgerät 230VAC/24VAC (1,0A)
73179	**PM-42**	Mastmontageadapter, für eneo Serie Candid, W3, VKC-1378, -79, -82
73146	**PM-41**	Mastmontageset für Gehäuseserie Candid, RAL7035
79557	**VHU-NT2**	Netzgerätefuß für Candid, VHU- Gehäuseserie 230VAC/2x 24VAC (Kamera/Heizung)
79499	**VHU-AKS/12-24V**	Anschlusskabelsatz 12VDC/24VAC/Video für Candid Gehäuse

© Copyright VIDEOR E. Hartig GmbH, Mai 2012- Technische Änderungen vorbehalten

Technische Zeichnung

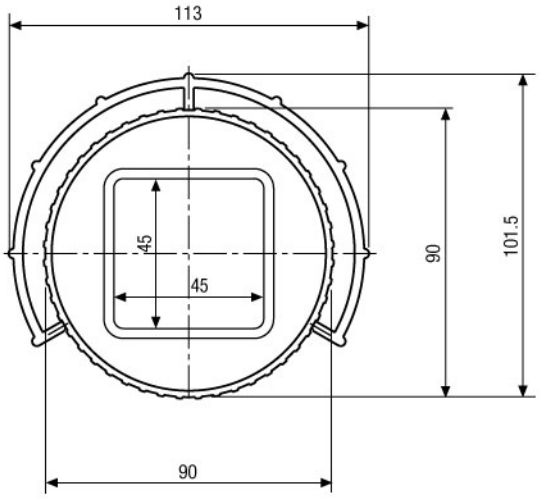

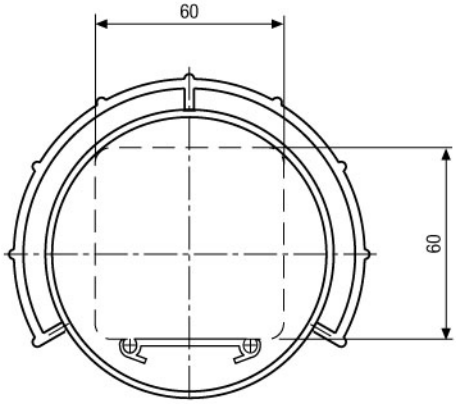

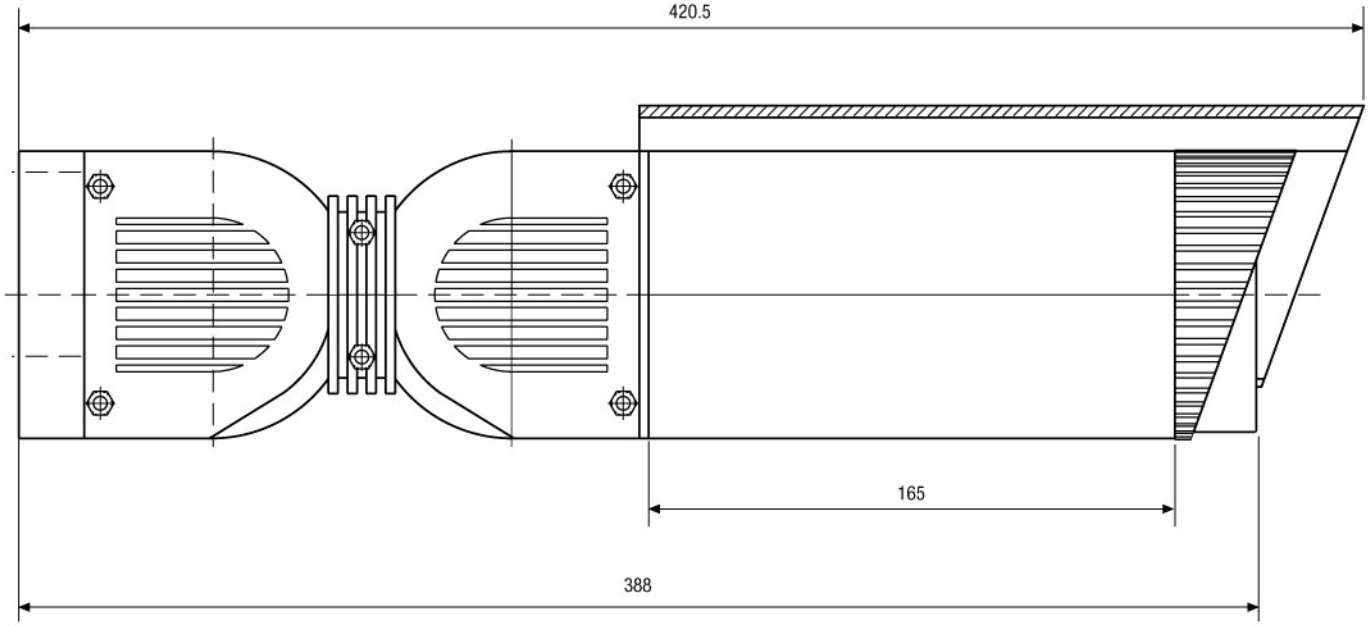

Maße/Dimensions: mm

© Copyright VIDEOR E. Hartig GmbH, Mai 2012- Technische Änderungen vorbehalten