VHM/ECLKA-210

VHM/ECLKA-210
Wetterschutzgehäuse (210mm) mit Heizung Thermostat,
Verteiler, RAL7032, 230VAC

Art-Nr. 79543

Hauptmerkmale

Wetterschutzausführung
Gehäusemittelteil: 210mm
Abklappbarer Gehäusekörper
4-fach höhenverstellbarer Kameraschlitten
Isolierte Kamerabefestigung
Serienmäßig mit innenliegender Anschlussverbindung
3 Kabeleinführungen M16 x 1,5
Serienmäßig mit Scheibenheizung 230VAC
Ausblickscheibe mit ˝Clear-Shield˝Technologie
Integrierter Tragegriff
Oberfläche RAL7032

Spezifikationen

Serie	eneo VHM
Gesamte Einbaulänge	210
Platzbedarf für Netzgerät	NE-112 (1 Spannung): 85mm; NE-112/2 (2 Spannungen): 110mm
Kabeleinführungen	3x M16x1,5mm
Ausblickscheibe	Glas, beschichtet mit ˝Clear Shield˝Technologie. Die Anwendung dieser Technologie verhindert Korrosion, hervorgerufen durch Umwelteinflüsse und verlängert die Reiningungszyklen der Scheibe. Die Beschichtung ist UV-beständig, farbneutral und bewirkt keinen Transmissionsverlust
Clear Shield	ja
Scheibenheizung	ja, 110~265VAC/9W (PTC)
Thermostat	Ein: +16°C, Aus: +20°C
Lüfter	nein
Wischer	nein

© Copyright ISG mbH Intern.tätige Sicherheitsges. , Januar 2010- Technische Änderungen vorbehalten

VHM/ECLKA-210

(Fortsetzung Spezifikationen)

Betriebsspannung	100~240VAC
Sonnenschutzdach	ja
Verdeckte Kabelführung	nein
Integrierte Wandhalterung	nein
Schutzart	IP66
Gehäuse	Außen
Gehäusematerial	Aluminium
Gehäuse	Aluminium mit Kunststoff-Deckeln (ABS)
Farbe (Gehäuse)	RAL7032
Abmessungen (HxBxT)	125x133x353mm
Gewicht	2,2kg
Lieferumfang	Befestigungsschrauben-Satz, Thermostatschalter, Netzverteiler

Optionales Zubehör

79423	**NE-112/2**	Netzgerät 230VAC/12VDC (600mA), stabil. 24VAC (1000mA) für VHM Gehäuse
73064	**WD-16/MK**	Wandmontagearm mit Gelenkkopf für VHM Gehäuseserie , RAL7032
71601	**VHM/H24**	VHM PTC-Scheibenheizung 12-30V
79364	**NE-112**	Netzgerät 230VAC/12VDC (600mA) für VHM Gehäuse, stabilisiert
73082	**WD-14/MKL**	Wandmontagearm mit Gelenkkopf für Wetterschutzgehäuse, RAL7032
79491	**NE-112/AC24V**	Netzgerät 230VAC/24VAC (600mA) für VHM Gehäuse
70457	**AK-3**	Kameraanschlusskasten, 230VAC Eingang, 24VAC-3,2A, 12VDC-1A Ausgänge

© Copyright ISG mbH Intern.tätige Sicherheitsges. , Januar 2010- Technische Änderungen vorbehalten

VHM/ECLKA-210

Technische Zeichnung

79416

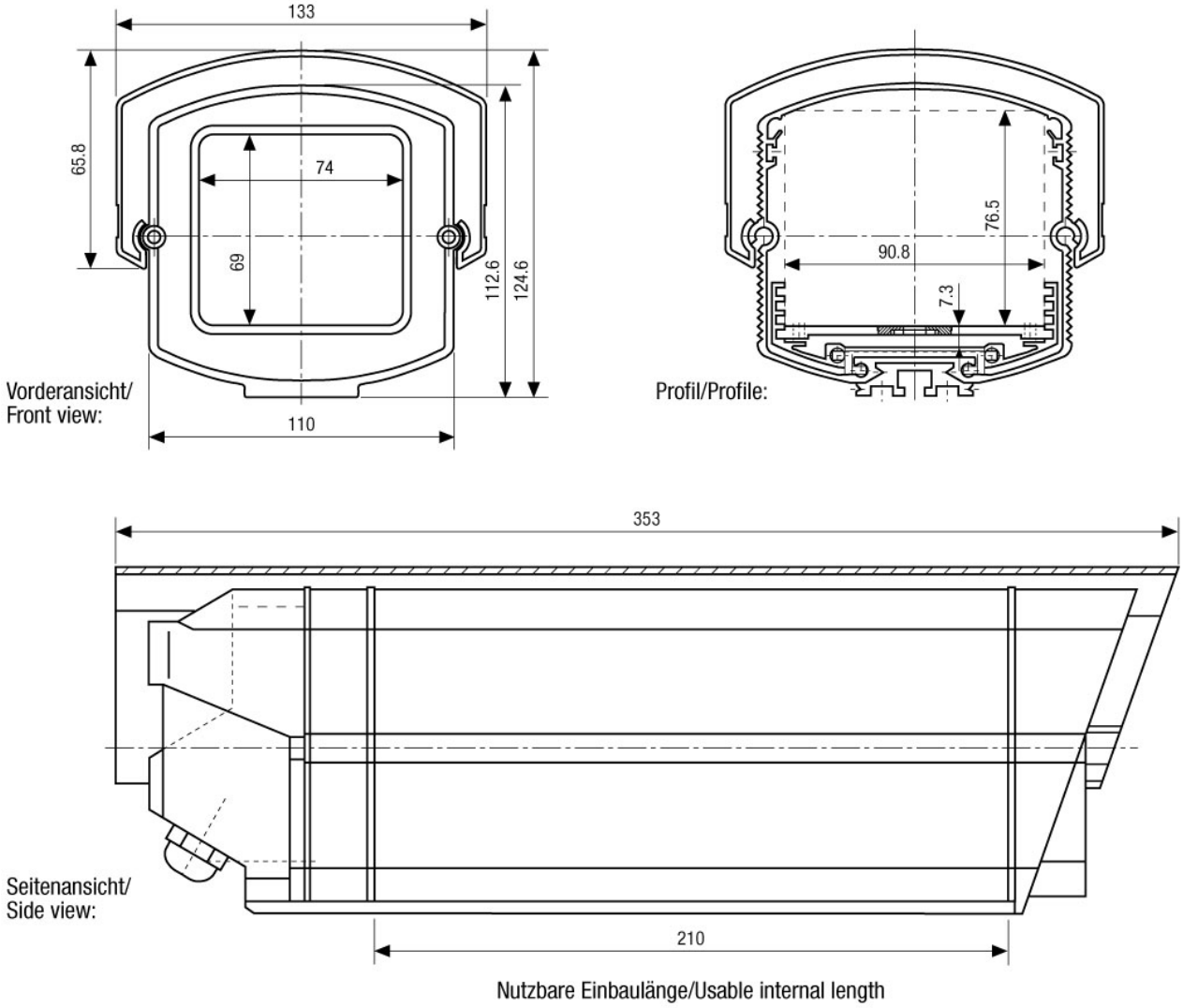

Maße/Dimensions: mm

ISG mbH Intern.tätige Sicherheitsges.
Konrad-Wolf-Str. 45 · 13055 Berlin · DE

© Copyright ISG mbH Intern.tätige Sicherheitsges. , Januar 2010- Technische Änderungen vorbehalten