VHU-260/230V

VHU-260/230V
Candid Wetterschutzgehäuse (260mm),

mit Heizung und Thermostat, 230VAC

Art-Nr. 79493

Hauptmerkmale

Wetterschutzgehäuse für universelle Anwendungen
Mit integrierter stufenloser Kugelkopf-Verstellung
Für Wand-/Decken- und Aufstellmontage
Für Kameras mit 230VAC-Versorgung
Scheibenheizung: 230V
Isolierte Kamerabefestigung
Kabelverschraubung: M25x1,5mm
Vollkommen verdeckte Kabelführung
Schutzart: IP66/67

Spezifikationen

Serie	eneo Candid
Gesamte Einbaulänge	260
Ausblickscheibe	PC (Makrolon)
Clear Shield	nein
Scheibenheizung	ja, 230V
Thermostat	Ein: +16°C, Aus: +20°C
Lüfter	nein
Wischer	nein
Betriebsspannung	230VAC
Sonnenschutzdach	ja
Verdeckte Kabelführung	ja
Kabeleinführung	M25 x 1,5mm für bis zu 4 Kabeln mit unterschiedlichen Durchmessern
Integrierte Wandhalterung	ja
Schutzart	IP66/67

© Copyright VIDEOR E. Hartig GmbH, Mai 2012- Technische Änderungen vorbehalten

VHU-260/230V

(Fortsetzung Spezifikationen)

Gehäuse	Außen
Gehäusematerial	Aluminium
Farbe (Gehäuse)	RAL9016, RAL7035, RAL7037
Farbe	RAL9016 (Sonnenschutzdach und Mittelteil) RAL7035 (Front- und Rückteil) RAL7037 (Kugelkalotte/Klemmring)
Abmessungen (HxBxT)	siehe Maßzeichnung
Gewicht	1,4kg
Lieferumfang	Inbusschlüssel 3mm, Befestigungsbeipack

Optionales Zubehör

73179	**PM-42**	Mastmontageadapter, für eneo Serie Candid, W3, VKC-1378, -79, -82
73146	**PM-41**	Mastmontageset für Gehäuseserie Candid, RAL7035

© Copyright VIDEOR E. Hartig GmbH, Mai 2012- Technische Änderungen vorbehalten

VHU-260/230V

Technische Zeichnung

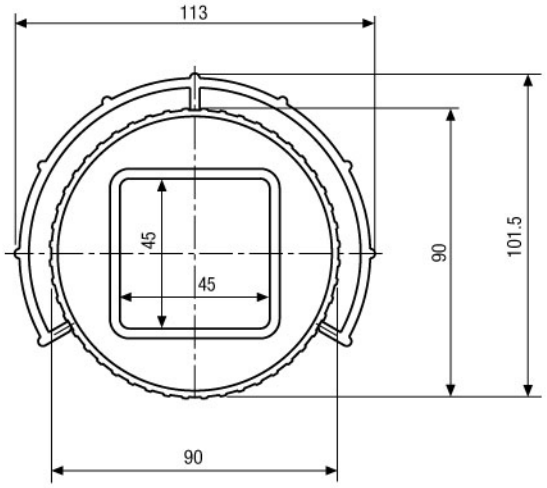

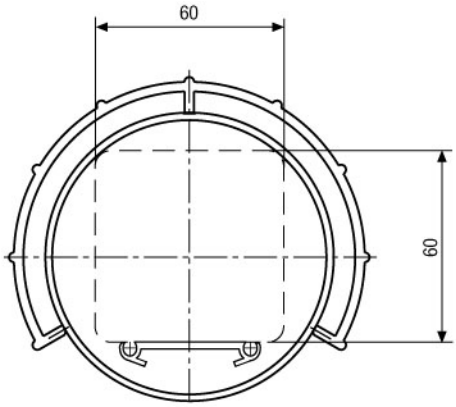

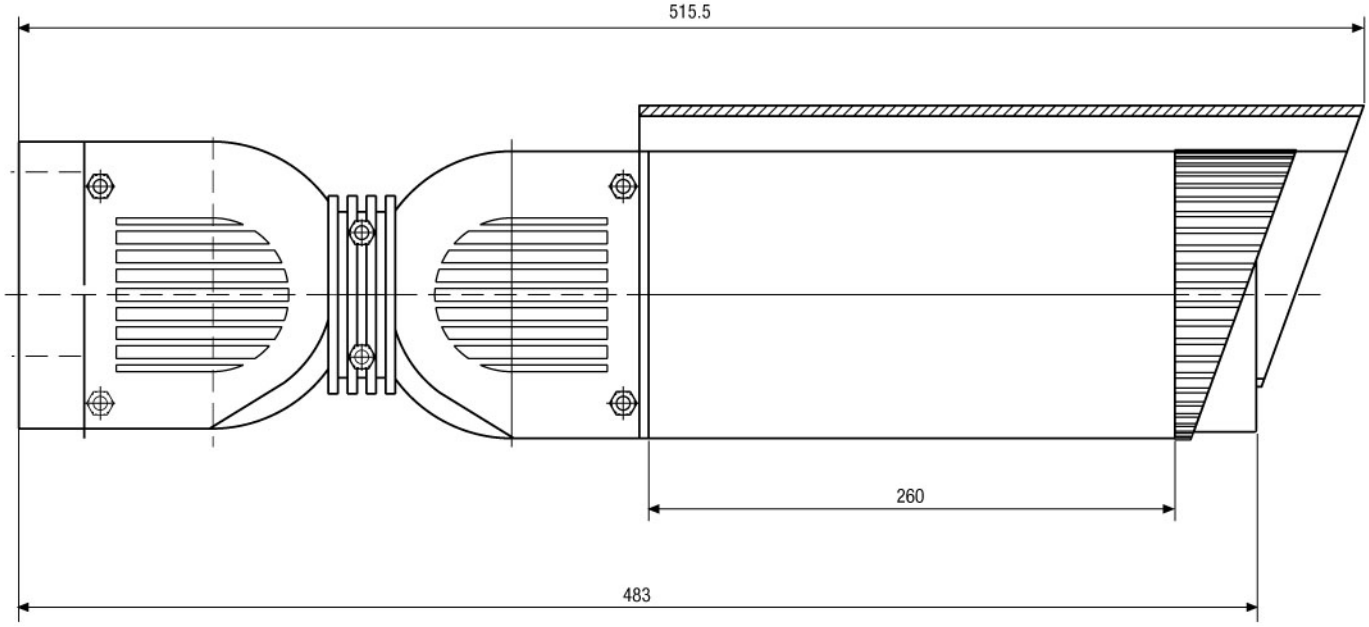

Maße/Dimensions: mm

© Copyright VIDEOR E. Hartig GmbH, Mai 2012- Technische Änderungen vorbehalten