VTL-DPW

VTL-DPW
Staubschutzgehäuse (300mm) mit Wandmontagearm,
RAL9002

Art-Nr. 79489

Hauptmerkmale

Staubschutzgehäuse
Mit integriertem Montagearm für Wandbefestigung
Gehäusemittelteil: 300mm
Isolierte Kamerabefestigung
Kabeleinführung durch den Montagearm
Schutzart: IP66

Spezifikationen

Serie	eneo VTL
Gesamte Einbaulänge	300
Kabeleinführungen	Durch den Wandmontagearm
Clear Shield	nein
Scheibenheizung	optional
Lüfter	optional
Wischer	nein
Sonnenschutzdach	nein
Verdeckte Kabelführung	ja
Integrierte Wandhalterung	ja
Schutzart	IP66
Gehäuse	Innen
Gehäusematerial	Aluminium
Farbe (Gehäuse)	RAL9002
Abmessungen (HxBxT)	siehe Maßzeichnung
Gewicht	3,8kg

© Copyright VIDEOR E. Hartig GmbH, Mai 2012- Technische Änderungen vorbehalten

Optionales Zubehör

79662	**NE-130/12V**	Netzgerät 230V/12VDC-1,25A für Gehäuse Serie VTL-WWA

© Copyright VIDEOR E. Hartig GmbH, Mai 2012- Technische Änderungen vorbehalten

Technische Zeichnung

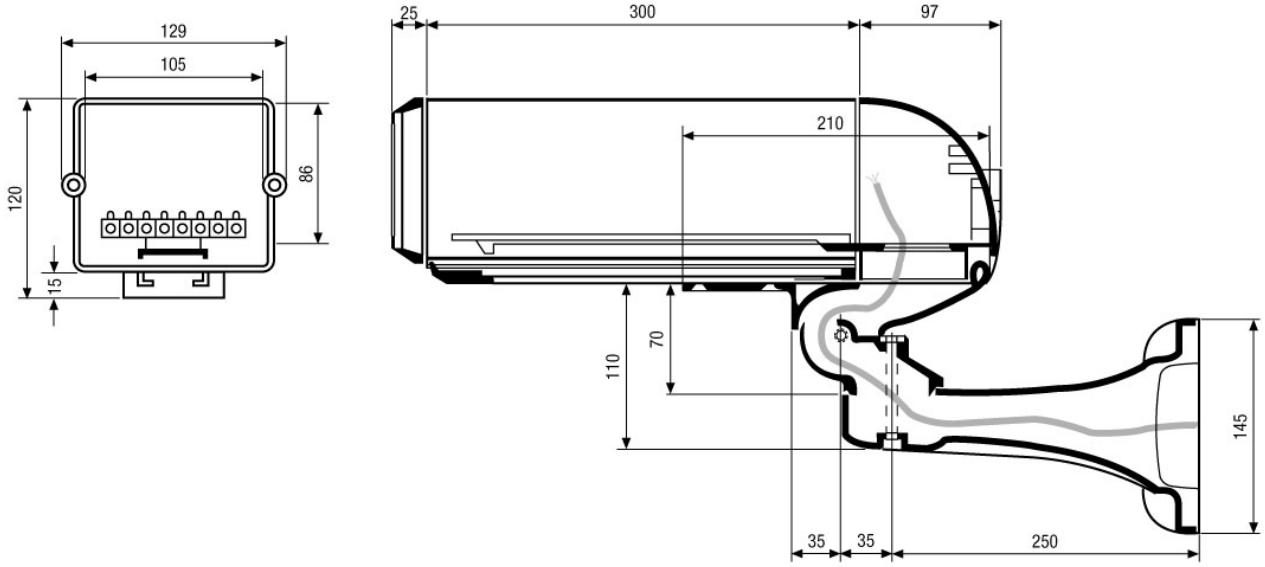

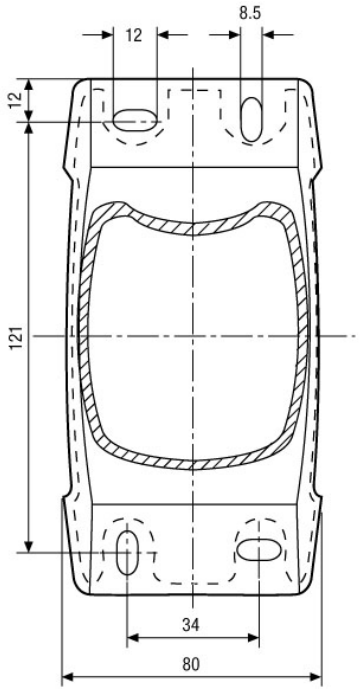

Maße/Dimensions: mm

© Copyright VIDEOR E. Hartig GmbH, Mai 2012- Technische Änderungen vorbehalten