VTL-W/N2

VTL-W/N2
Wetterschutzgehäuse (300mm) mit Heizung/Thermostat,
230VAC

Art-Nr. 79484

Wandmontagearm nicht enthalten

Hauptmerkmale

Wetterschutzausführung
Abklappbarer Gehäusekörper
Isolierte Kamerabefestigung
Gehäusemittelteil: 300mm
3 Kabeleinführungen
Scheibenheizung serienmäßig
Schutzart: IP66

Spezifikationen

Serie	eneo VTL
Gesamte Einbaulänge	300
Platzbedarf für Netzgerät	50mm
Kabeleinführungen	2x M16x1,5mm; 1x M20x1,5mm
Clear Shield	nein
Scheibenheizung	ja, 100~240V/40W (PTC)
Lüfter	optional
Wischer	nein
Betriebsspannung	100~240VAC
Sonnenschutzdach	ja
Verdeckte Kabelführung	nein
Integrierte Wandhalterung	nein
Schutzart	IP66
Gehäuse	Außen
Gehäusematerial	Aluminium

© Copyright ISG mbH Intern.tätige Sicherheitsges. Bürohaus Rhin-Center, Rhinstraße 137A, 10318 Berlin, August 2013- Technische Änderungen vorbehalten

VTL-W/N2

(Fortsetzung Spezifikationen)

Farbe (Gehäuse)	silbergrau
Farbe	Silbergrau/Schwarz
Temperaturbereich	-20° ~+50°C
Abmessungen (HxBxT)	siehe Maßzeichnung
Gewicht	2,5kg

Optionales Zubehör

79593	**PM-6D**	Mastmontageadapter für 2 Wandarme, (50-140mm Mast), RAL9002
79415	**NE-115**	Netzgerät 230V/12VDC-400mA für Gehäuse Serie VTL-W/D-N2
79790	**WD-7/MK**	Wandmontagearm mit Gelenkkopf für Wetterschutzgehäuse VTL-W Serie, schwarz
79613	**CMA-2**	Eckmontagewinkel für Wandmontagearme WD-5, WD-7, VTL-WW, VHK-WW, RAL9002
79592	**PM-6S**	Mastmontageadapter für 1 Wandarm, (50-140mm Mast), RAL9002
79661	**NE-129/12V**	Netzgerät 230V/12VDC-1,5A für Gehäuse Serie VTL-W/D-N2
79604	**SU-6**	Kamera-Support Kit für VHK-/EHL-Gehäuse, 3-tlg. mit längeren 1/4´´Schrauben
79704	**NE-115/24V**	Netztransformator 230V/24VAC (400mA) für Gehäuseserie VTL

© Copyright ISG mbH Intern.tätige Sicherheitsges. Bürohaus Rhin-Center, Rhinstraße 137A, 10318 Berlin, August 2013- Technische Änderungen vorbehalten

VTL-W/N2

Technische Zeichnung

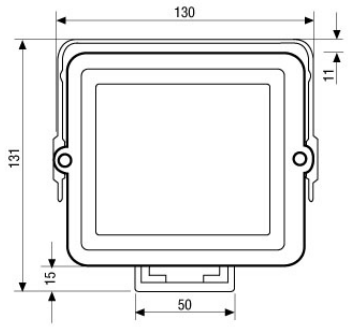

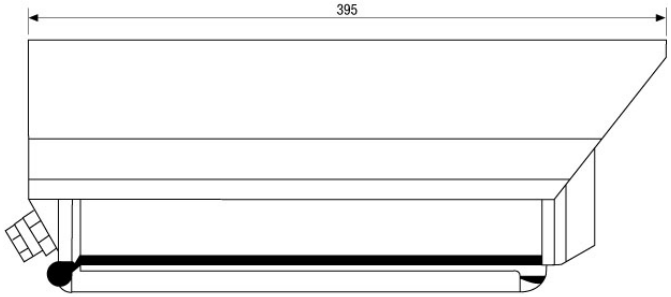

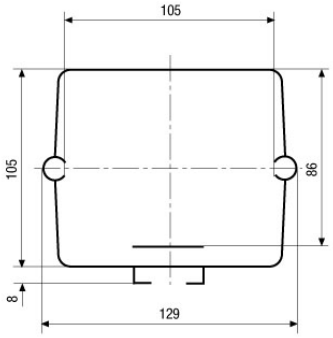

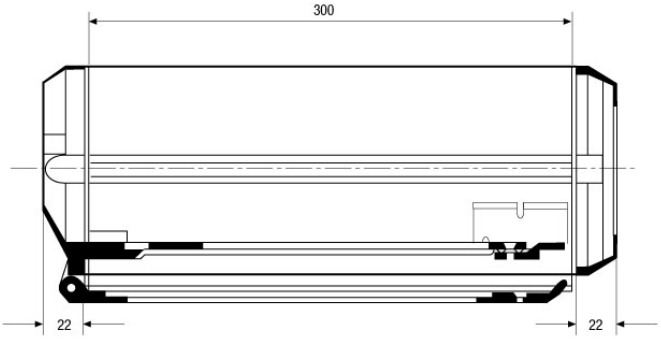

Wandhalterung / Wall bracket

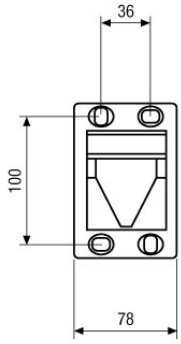

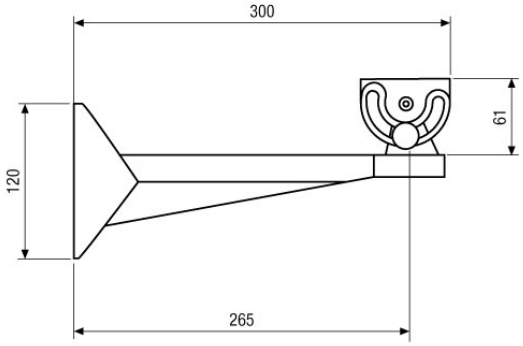

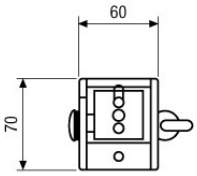

Maße/Dimensions: mm

ISG mbH Intern.tätige Sicherheitsges. Bürohaus Rhin-Center
Rhinstraße 137A · 10318 Berlin · DE

© Copyright ISG mbH Intern.tätige Sicherheitsges. Bürohaus Rhin-Center, Rhinstraße 137A, 10318 Berlin, August 2013- Technische Änderungen vorbehalten

VIDEOR