EDC-3222

EDC-3222
1/4´´Dome, PTZ, Tag/Nacht, WDR, BLC, klar, 22x,
580TVL, 24VAC, Innen

Art-Nr. 74193

Hauptmerkmale

- **Hochauflösende Tag/Nacht-Kamera mit ExView CCD**
- **Integriertes 22x AF-Objektiv / 16x Digital-Zoom**
- **Schwenkbarer IR-Sperrfilter (ICR)**
- **Weit-Dynamik-Bereich (WDR) bis 512-fach (54dB)**
- **2D-/3D-DNR leistungsstarke Rauschunterdrückung**
- **High und Low Speed Shutter-Regelung (MES+DSS)**
- **Automatische Kalibrierung (0,1 ~6°)**
- **Preset, Bereichsabfahrts-, Tour & Autopan-Funktion**
- **Geschützte Bereiche (Privacy Zones)**
- **Bildschirm-Menüführung (OSD)**
- **RS-485/RS-422 Steuerungs-Schnittstelle**
- **Betriebsspannung: 24VDC/AC, 50/60Hz**

Spezifikationen

Serie	eneo Fastrax III
System	Tag/Nacht
Videonorm	CCIR/PAL
Chipgröße	1/4´´
Aufnahmesensor	CCD, Sony ExView HAD Interline Transfer
Aktive Bildelemente	795(H) x 596(V) Pixel
Horizontale Auflösung	580 TVL
Synchronisation	Intern/Netzverkoppelt mit Phasenabgleich
Signal-/Rauschabstand	50dB (AGC Aus)
Lichtempfindlichkeit (bei 50% Videosignal)	1,0 Lux, (Farbe); 0,1Lux (SW). Gemessene Werte bei F1,2
Automatischer Elektronischer Shutter (ESC)	ja
Manueller elektronischer Shutter (MES)	1/50 ~1/100.000Sek.
Low Speed Shutter	ja

© Copyright VIDEOR E. Hartig GmbH, Mai 2012- Technische Änderungen vorbehalten

EDC-3222

(Fortsetzung Spezifikationen)

Digitale Rauschunterdrückung (DNR)	ja
Gegenlichtkompensation	BLC
Wide Dynamic Range (WDR)	WDR
Weißabgleich	Modi: Manuell, Automatik, Innen, Außen, ATW, AWC
Apertur-Korrektur (APC)	horizontal, vertikal
Flickerless Function	ja
IR-Sperrfilter	schaltbar
Privacy Zones	8 Bereiche maskierbar: Block-Ausblendung oder Bildsignal abgeschaltet
Menüsprachen	deutsch, englisch, französisch, spanisch, italienisch, portugiesisch, polnisch
Menüeinstellungen	Tag/Nacht, AGC, BLC, AWB, Blende, MOD, Flackerfrei, Digital Zoom, Digitale Rauschunterdrückung (DNR), WDR, Shutter-Modus
Texteinblendung	16 Stellen
Bewegungsmelder	ja
Mirror Function	vertikal
Digital Zoom	16-fach
Analysefunktionen	Bewegungsmelder
Objektiv Typ	Zoom
Zoomfaktor	22x
Brennweite	3,9 mm - 85,8 mm
Bildwinkel horizontal	49,5° - 2,46°
MOD (Minimum Object Distance)	1,0 m
Blendenbereich (F)	F1,6 (3,6) ~F130
Externe Einstellungen	Schalter für ID, Baudrate, Termination und Protokolltyp
Videoausgänge	Composite (FBAS), 1Vss, (F)BAS, 75Ohm, BNC
Alarmeingänge	8
Alarmausgänge	4
Geschwindigkeit (manuelle Steuerung)	380 °/Sek.
Geschwindigkeitsbereich bei manueller Steuerung (Horizontal)	0,1° ~380°/Sek. (abhängig von der Zoomstellung)
Geschwindigkeitsbereich bei manueller Steuerung (Vertikal)	0,1° ~200°/Sek. (abhängig von der Zoomstellung)
Geschwindigkeit (Zielanfahrt)	380 °/Sek.
Drehbereich	360°
Neigebereich	-10° ~+190° (Digital Flip)
Winkelspiel	0,2°
Bereichsabfahrt	8 Abfahrten bis zu 500Sek.
Touren	8 wählbare Touren mit Vektor Verlauf und jeweils 42 Presets und 12 Zeichen Text mit Anzeige
Autoscan-Funktion	16 Bereiche mit 13 wählbaren Geschwindigkeiten (12 Zeichen Text mit Anzeige)

© Copyright VIDEOR E. Hartig GmbH, Mai 2012- Technische Änderungen vorbehalten

EDC-3222

(Fortsetzung Spezifikationen)

Proportionale Schwenk- und Neigefunktion	in Abhängigkeit von der Zoomstellung wird die S/N-Geschwindigkeit reduziert
Autoflip-Funktion	180° Digital Flip (dreht das Videosignal horizontal und vertikal)
Home Position	vorhanden
Presets	240 Positionen mit Einblendung Kamera Status (12 Zeichen Text)
Beleuchtung	nein
Steuer-Schnittstellen	RS-422, RS-485
Gehäusematerial	Kunststoff
Kuppel	4,9´´(125mm), Acryl/klar
Farbe (Kuppel)	klar
Farbe (Gehäuse)	schwarz
Montageart	Deckenmontage, Gehäuseeinbau
Betriebsspannung	24VAC, (18 ~30VAC), 50/60Hz
Leistungsaufnahme	20W
Temperaturbereich (Betrieb)	0°C ~+50°C
Vandalismusgeschützt	nein
Schutzart	keine Angabe
Gewicht	1,25kg
Lieferumfang	Kamera, Betriebsanleitung
Zertifizierungen	CE

Optionales Zubehör

70449	**NE-128**	Netzgerät 230V/24VAC-5A, IP66
74088	**EDC-KBD1**	Systemtastatur mit 3-Achsen Joystick 12VDC
74130	**EDC-OPC-2/24V**	Domegehäuse für Außen, Sonnenschutzdach, klare Kuppel 6,5´´, 24VAC
74135	**EDC-IPC-2/24V**	Domegehäuse für Innenmontage, klare Kuppel 6,5´´, 24VAC
74154	**EDC-IDFSW**	Domegehäuse für Deckeneinbau mit weißem Trimring, getönte Kuppel 6.8´´
74094	**EDC-COAX**	Koax-Telemetrieplatine für VPT-501/601, EDC/EDMC-Serie, incl. Einbau

© Copyright VIDEOR E. Hartig GmbH, Mai 2012- Technische Änderungen vorbehalten

Technische Zeichnung

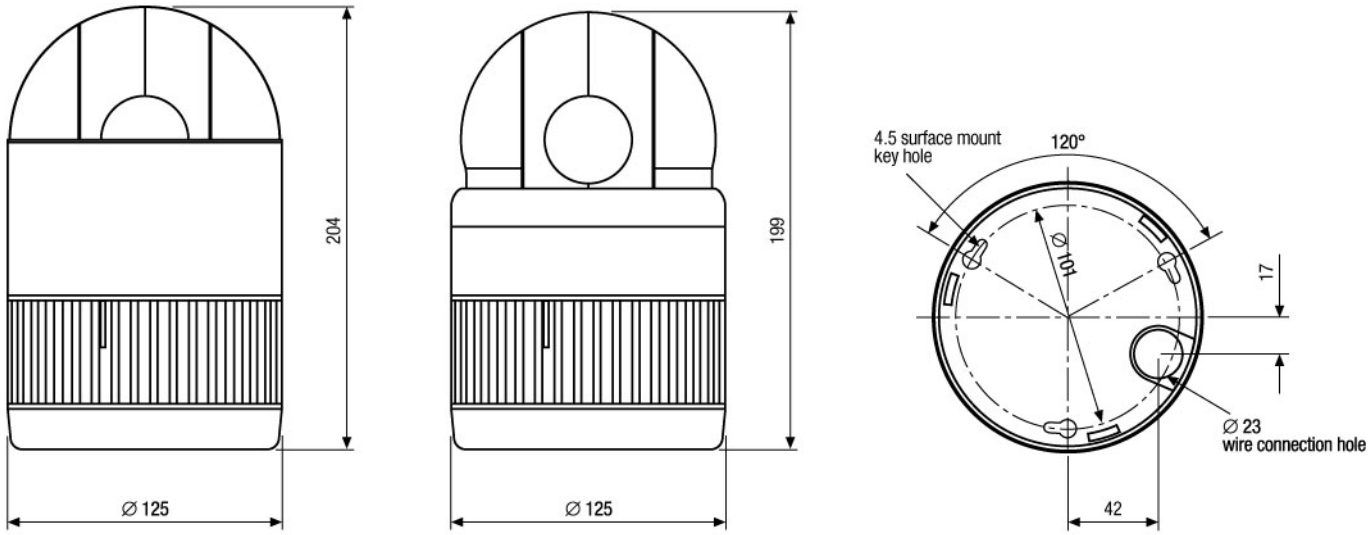

Maße/Dimensions: mm

© Copyright VIDEOR E. Hartig GmbH, Mai 2012- Technische Änderungen vorbehalten