EDC-3362

EDC-3362
1/4´´Tag/Nacht PTZ Dome, Fastrax III,
Autocalibration, 36x Zoom, 540TVL, 24VAC

Art-Nr. 74161

Hauptmerkmale

- **Hochauflösende Farb/SW-Domekamera (Ex-View Sensor)**
- **Weit-Dynamik-Funktion (WDR)**
- **Automatische Kalibrierung**
- **36-fach Zoom-Objektiv mit 12-fach Digitalzoom**
- **Schwenkbarer IR-Sperrfilter**
- **High- und Low-Speed Shutterregelung (MES/ESC/DSS)**
- **Bereichsabfahrts-, Tour- und Autopan-Funktion**
- **240 Festpositionen speicherbar**
- **Dynamische Fensterausblendung**
- **RS-485/RS-422 Schnittstelle**
- **8 Alarmeingänge / 4 Ausgänge**
- **Betriebsspannung: 18 bis 30VAC, 50/60Hz**

Spezifikationen

Serie	eneo Fastrax III
Videonorm	CCIR/PAL
System	Tag/Nacht
Chipgröße	1/4´´
Aufnahmesensor	CCD, Sony ExView HAD Interline Transfer
Synchronisation	Intern/Netzverkoppelt mit Phasenabgleich
Signal-/Rauschabstand	50dB
Lichtempfindlichkeit (bei 50% Videosignal)	0,3Lux bei Farbe; 0,13Lux (SW). Gemessene Werte bei F1,2 ohne DSS
Horizontale Auflösung	540 TVL
Geschwindigkeit (manuelle Steuerung)	380 °/Sek.
Geschwindigkeitsbereich bei manueller Steuerung (Horizontal)	0,1° ~380°/Sek. (abhängig von der Zoomstellung)
Geschwindigkeitsbereich bei manueller Steuerung (Vertikal)	0,1° ~200°/Sek. (abhängig von der Zoomstellung)
Geschwindigkeit (Zielanfahrt)	380 °/Sek.

© Copyright ISG mbH Intern.tätige Sicherheitsges. , Januar 2010- Technische Änderungen vorbehalten

EDC-3362

(Fortsetzung Spezifikationen)

Drehbereich	360°
Neigebereich	180° (Digital Flip)
Zielansteuerung	240 Positionen mit Einblendung Kamera Status (12 Zeichen Text)
Bildeinfrieren	Während der Anfahrt zu einer Festposition wird das Bild eingefroren
Winkelspiel	0,2°
Bereichsabfahrt	8 Abfahrten bis zu 500Sek.
Touren	8 wählbare Touren mit Vektor Verlauf und jeweils 42 Presets und 12 Zeichen Text mit Anzeige
Autoscan-Funktion	16 Bereiche mit 13 wählbaren Geschwindigkeiten (12 Zeichen Text mit Anzeige)
Proportionale Schwenk- und Neigefunktion	In Abhängigkeit von der Zoomstellung wird die S/N-Geschwindigkeit reduziert
Autoflip-Funktion	Dreht das Bild der Domekamera automatisch um 180° in der 90°-Neigeposition (Digital Flip)
Programmierbare Parkposition	Vorhanden
Privacy Zone	8 Bereiche maskierbar: Block-Ausblendung oder Bildsignal abgeschaltet. Bis zu 12 Zeichen Text
Digitale Signalverarbeitung (DSP)	DSP-3R
Automatische Verstärkungsregelung (AGC)	Automatisch (Abschaltbar)
Shutter Modi	High und Low-Speed Shutter
Elektronische Shutter Funktion (AES/MES)	Automatisch / Manuell: 1/3 ~1/10.000Sek.)
Low Speed Shutter	ja
Digitale Rauschunterdrückung (DNR)	nein
Weißabgleich	Modi: Manuell, Automatik, Innen, Außen, ATW
Gegenlichtkompensation	BLC, WDR
Wide Dynamic Range (WDR)	ja
IR-Sperrfilter	schaltbar
Videoausgänge	FBAS, 1Vss, (F)BAS, 75Ohm, BNC
Objektiv-Mount	Objektiv integriert
Objektiv Typ	Zoom
Objektiv	F1,6 ~F75/3,4 ~122,4mm (36x optischer, 12x Digital Zoom)
Asphärische Technologie	ja
Brennweite	3,4 mm - 122,4 mm
Bildwinkel horizontal	57,8° - 1,7°
Digital Zoom	12-fach
Fokussteuerung	Automatisch (Manuell übersteuerbar)
Blendensteuerung	Auto-Iris, Manuell übersteuerbar
MOD (Minimum Object Distance)	1,0 m
Filtergewinde	nicht vorhanden
Alarmeingänge	8, Eingänge für Öffner oder Schließkontakte programmierbar

© Copyright ISG mbH Intern.tätige Sicherheitsges. , Januar 2010- Technische Änderungen vorbehalten

EDC-3362

(Fortsetzung Spezifikationen)

Alarmausgänge	4x Relaiskontakt, als Öffner und Schließer programmierbar, 24VDC/1,0A belastbar
Alarmverarbeitung	Prioritätsstufen wählbar
Bewegungsmelder (Motion Detector)	nur im Preset-Modus
Menüsteuerung	Ein/Ausschaltbar
Menüsprachen	Deutsch, Englisch, Französisch, Spanisch, Portugiesisch, Italienisch, Polnisch
Texteinblendung	16 Stellen
Schutz gegen unbefugte Bedienung	Passwortgeschützt
Backup	Batteriegestützte Speicherung aller kameraspezifischen Einstellungen
Adressen	Bis zu 999 einstellbar (3999 über die Software)
Ansteuerung	Mit Steuergeräteserie EDC-KBD(M) (Direktansteuerung) und in Verbindung mit den eneo Digital Rekorderserien DLR, DTR und DPR
Fernanwahl	Über die Tastatur können Menüeinstellungen erfolgen
Steuer-Schnittstellen	RS-422, RS-485, 9600Baud, 999 Adressen einstellbar. Neben der Ansteuerung über die Bedienpultserie EDC-KBD(M) sind Steuerprotokolle von Pelco D&P, Ernitec, Philips G3, Sensormatic RS-422, Vicon und Dynacolor enthalten
Temperaturbereich (Betrieb)	0 ~+50°C
Heizung	nein
Schutzart	IP40
Betriebsspannung	24VAC, (18 ~30VAC), 50/60Hz
Leistungsaufnahme	20W
Vandalismusgeschützt	nein
Kuppel	4,9˝(125mm), Acryl/klar
Farbe (Kuppel)	klar
Montageart	Deckenaufbau, Gehäuseeinbau
Gehäuse	Innen
Gehäusematerial	Kunststoff
Farbe (Gehäuse)	schwarz
Abmessungen (HxBxT)	Siehe Maßzeichnung
Gewicht	ca. 1,2kg
Mitgeliefertes Zubehör	Klare Abdeckkuppel
Zertifizierungen	CE
Besonderheit	automatische Kalibrierung

Optionales Zubehör

74746	**KBD-NSC-100**	Netzwerk-Systemtastatur mit 3-Achsen Joystick und Jog Shuttle, 5VDC
74130	**EDC-OPC-2/24V**	Domegehäuse für Außen, Sonnenschutzdach, klare Kuppel 6,5˝, 24VAC

© Copyright ISG mbH Intern.tätige Sicherheitsges. , Januar 2010- Technische Änderungen vorbehalten

70449	**NE-128**	Netzgerät 230V/24VAC-5A, IP66
74088	**EDC-KBD1**	Systemtastatur mit 3-Achsen Joystick 12VDC
74139	**EDC-IDFHCB**	Domegehäuse für Deckeneinbau, schwarzer Trimring, klare Kuppel 6.8´´
74089	**EDC-CR1**	Konverter RS-232/RS-485, Aufholverstärker RS-485
74095	**EDC-PBP**	Protokoll-Konverter BiPhase auf RS-422, RS-485 für EDC Domekameras, 12VDC
74124	**FASTRAX_CONFIG**	Konfigurations-Software für Fastrax, Minitrax Domekameras und VKC-1416
70527	**NE-132/AC24V**	Netzgerät 230VAC/24VAC (1,0A)
74094	**EDC-COAX**	Koax-Telemetrieplatine für VPT-41/42, VPT-501/601,EDC/EDMC-Serie, incl. Einbau
74154	**EDC-IDFSW**	Domegehäuse für Deckeneinbau mit weißem Trimring, getönte Kuppel 6.8´´
74136	**EDC-OPS-2/24V**	Domegehäuse für Außen, Sonnenschutzdach, getönte Kuppel 6,5´´, 24VAC
74134	**EDC-IPS-2/24V**	Domegehäuse für Innenmontage, getönte Kuppel 6,5´´, 24VAC
74135	**EDC-IPC-2/24V**	Domegehäuse für Innenmontage, klare Kuppel 6,5´´, 24VAC
74149	**KBD-2**	Systemtastatur mit 3-Achsen Joystick, Jog Shuttle, 12VDC
74092	**EDC-KBDM-3**	Systemtastatur mit Joystick, 5´´-Monitor 12VDC, Fastrax Protokoll

© Copyright ISG mbH Intern.tätige Sicherheitsges. , Januar 2010- Technische Änderungen vorbehalten

Technische Zeichnung

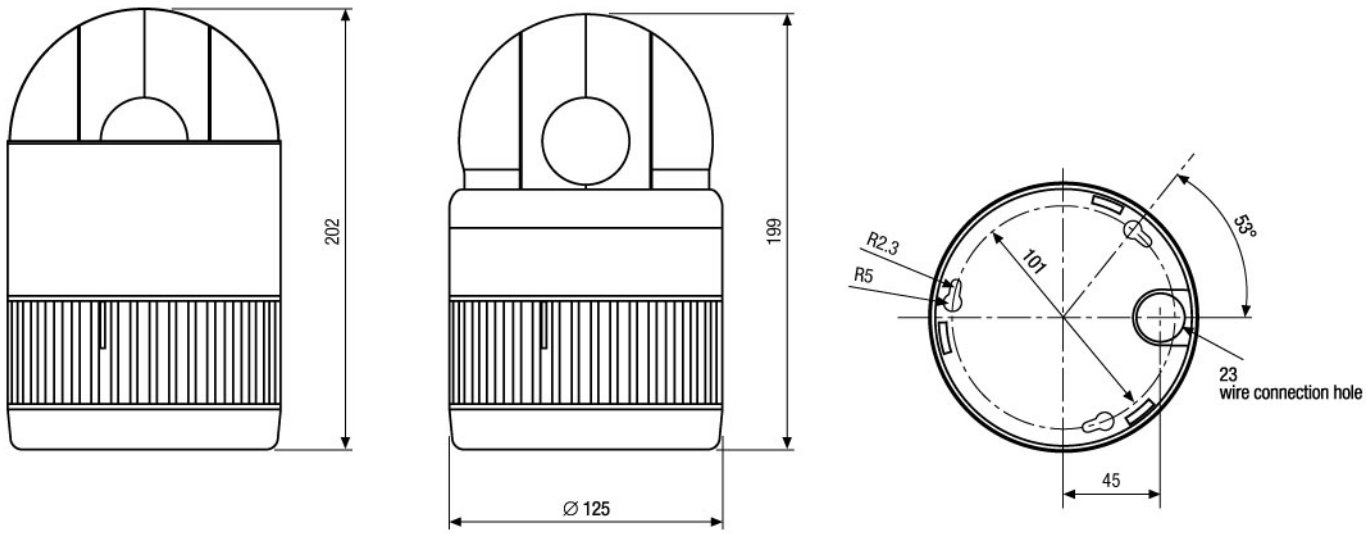

Maße/Dimensions: mm

© Copyright ISG mbH Intern.tätige Sicherheitsges. , Januar 2010- Technische Änderungen vorbehalten