KBD-2

Artikel-Nr.: 74149

Systemtastatur mit 3-Achsen
Joystick, Jog Shuttle, 12VDC

Hauptmerkmale

Programmierung / Steuerung der Kameraserien:
Für Rekorderserien DLR, DMR, DTR, DIR, DPR
Steuerung mit fixer und variabler Geschwindigkeit
Preset- und Bereichsabfahrts-Eingabe und Abruf
Einrichtung frei belegbarer Schaltfunktionen (Aux)
RS-232/RS-485 Multiprotokoll-Schnittstellen

Fastrax und Minitrax
Unterstützt bis zu 508 Kameras
Sequenz- / Kamera- und Monitor-Gruppenschaltung
Autopan- / Zufallsstellungs-Betrieb
Master / Slave Betrieb (bis zu 3 Slaves)
16x2 Zeilen LCD-Anzeigefeld

Spezifikationen

Betriebsmodus	Einzelbetrieb oder 1 Master / 3 Slaves max.
Jogshuttle	ja
Joystick	3-Achsen für manuelle Steuerung mit variabler Geschwindigkeit
Kamera-Fernsteuerung (Direktbetrieb)	Kamera- und Monitoranwahl, Eingabe und Abruf von Presets und Bereichsabfahrten, Touren, Sequenzen und frei belegbaren Funktionen; Steuerung der Kamerafunktionen: Schwenken, Neigen, Zoom, Fokus und Blende mit fester und variabler Geschwindigkeit
Ansteuerung	DIR Serie, DLR Serie, DMR Serie, DPR Serie, DTR Serie
Makrofunktion	Nein
Baudrate	2.400 ~ 38.400 Baud
Steuer-Schnittstellen	RS-485, RS-232
Schnittstellen Protokolle	Fastrax IIE, Fastrax, Pelco D, Pelco P
Ethernet-Schnittstelle	nein
Anzeige	LCD-Displayfeld
LCD-Display	16x2 Textzeichen

Spezifikationen (Fortsetzung)

Passwortschutz	ja
Passwortschutz	Administrator und Benutzer
Spannungsversorgung	12VDC (Netzgerät 100~240VAC, 50/60Hz im Lieferumfang enthalten)
Leistungsaufnahme	max. 3,0W
Farbe	schwarz
Temperaturbereich	0 ~ +50°C
Abmessungen (HxBxT)	siehe Maßzeichnung
Gewicht	ca. 1,2kg
Lieferumfang	Netzgerät 100 ~ 240V / 12VDC, Betriebsanleitung
Zertifizierungen	CE
Bemerkung	Für den Master/Slave-Betrieb ist die EDC-KBD J-BOX , Artikel-Nr.: 902037 erforderlich. Kein Master/Slave Betrieb mit den Tastaturen EDC-KBD1 und EDC-KBDM-3 möglich

Verfügbares Zubehör

Bild	Artikel-Nr. / Typ	Beschreibung
	EDC-KBD J-BOX	Anschlussbox für EDC-KBD1, EDC-KBDM-3, KBD-2 Serie

Technische Zeichnung

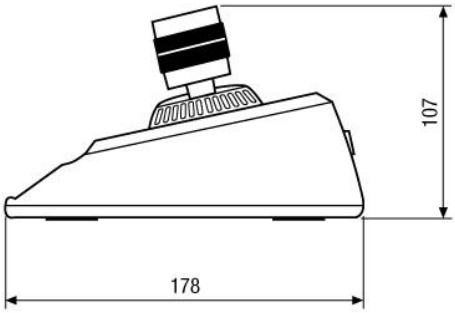

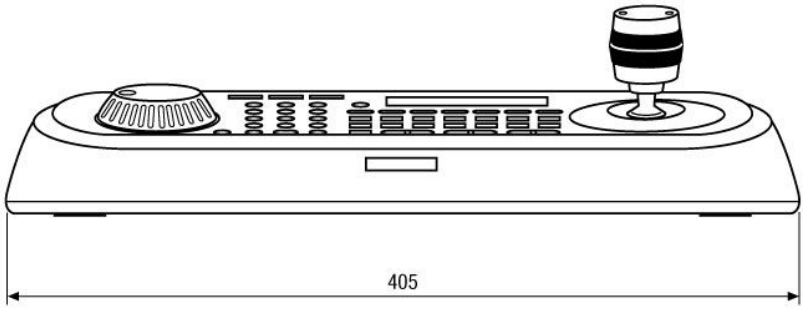

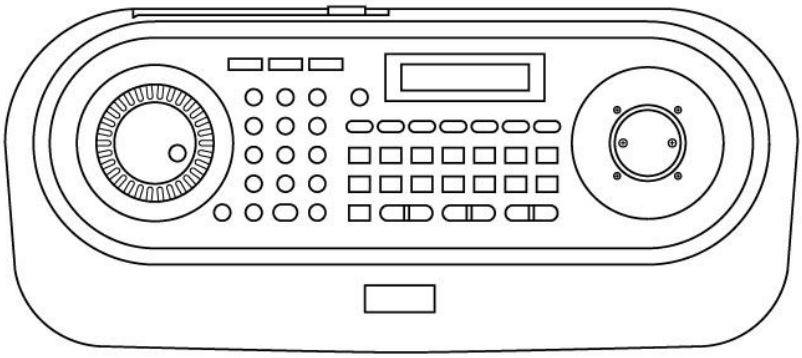

Maße/Dimensions: mm

Ihr Partner für eneo Produkte: