EDC-IPS-2/24V

Artikel-Nr.: 74134

Domegehäuse für
Innenmontage, getönte Kuppel
6,5", 24VAC

Hauptmerkmale

Innenraum-Gehäuse für Fastrax I - III Domekameras
Für Wand- und Deckenmontage vorbereitet
Betriebsspannung: 24VAC/50-60Hz
Option: Wand und Deckenmontagehalter, Anschlussbox
Getönte Kuppel: 6,5" (165mm)
Serienmäßig mit Lüfter und Heizung
Schutzart: IP66
Option: Anschlusskabel #74143 & #74144

Spezifikationen

Kamera-Einbau	Dome
Kuppel	165mm (6,5"), Acryl/getönt
Heizung	ja
Spannungsversorgung	24VAC, 50/60Hz
Leistungsaufnahme	ca. 75W (für Heizung, Lüfter und incl. Kamera)
Leistungsaufnahme (Heizung)	ca. 50W
Temperaturbereich (Betrieb)	-45°C ~ +50°C
Schutzart	IP66
Anschluss	1 1/2" Rohrgewinde
Tragfähigkeit	ca. 2kg
Montageart	Wand-/Deckenabhängung
Vandalismusgeschützt	nein
Gehäuse	Innen
Gehäusematerial	Aluminium
Sonnenschutzdach	Nein
Farbe (Gehäuse)	Pantone Cool Gray 1C
Farbe (Kuppel)	getönt
Gewicht	2,8kg

Verfügbares Zubehör

Bild	Artikel-Nr. / Typ	Beschreibung
	EDC-AKS1	Anschlussbox mit Netzgerät & Montagearm, wetterfest, 230V -24VAC/3,0A
	EDC-OPX/IPX-CC1	Anschlusskabel für EDC-xxx-2 Fastrax Standard Domes im Innen/Außengehäuse
	EDC-AKS2	Anschlussbox mit Netzgerät, wetterfest, Anschlusskabel 3.5m, 230V-24VAC/3,0A
	NE-128	Netzgerät 230V/24VAC-5A, IP66
	EDC-RTB2	Montageständer für Fastrax-Domegehäuse, Serie 2 und EDCH
	EDC-WMB1	Wandmontagearm für EDC(H)-Domekameras mit Befestigungsbeipack
	EDC-CMT1	Deckenrohr mit Flansch für EDC(H) _ EDMC/E Dome Kamera Gehäuse

Technische Zeichnung

Deckenmontage (inkl. Deckenmontagerohr EDC-CMT1, #74128) /
Ceiling mount (incl. ceiling mount tube with flange plate EDC-CMT1, #74128)

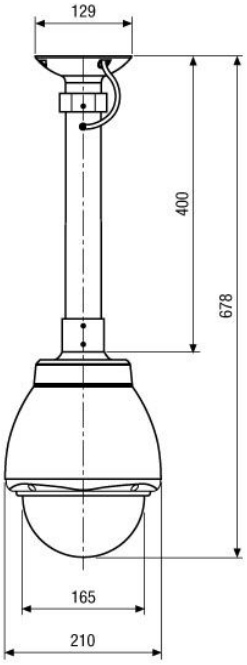

Wandmontage (inkl. Wandmontagearm EDC-WMB1, #74127) /
Wall mount (incl. walll mount bracket EDC-WMB1, #74127)

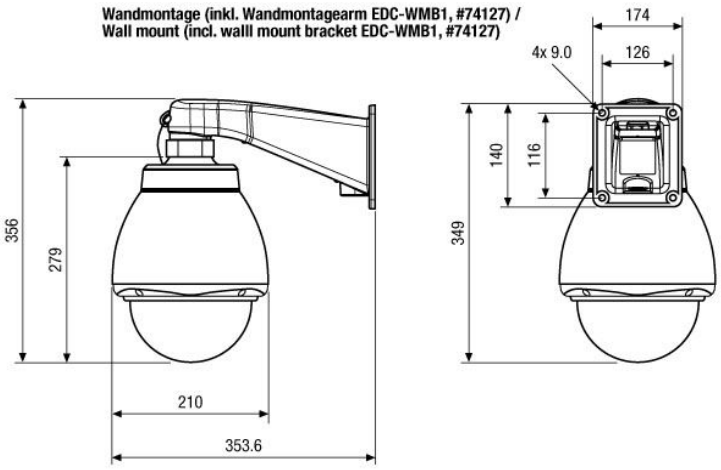

Wandmontage (inkl. Anschlussbox mit Netzgerät und Montagearm EDC-AKS-1, #74125) /
Wall mount (incl. power & connection box with mounting bracket EDC-AKS-1, #74125)

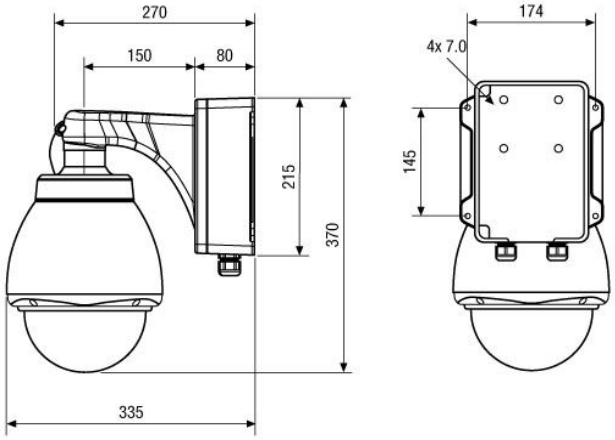

Der Wandmontagearm, die Deckenhalterung und die Anschlussbox mit Netzgerät sind im Lieferumfang des Domegehäuses nicht enthalten.
Wall bracket, ceiling tube and power & connection box are not included with the dome camera housing.

Maße / Dimensions: mm

Ihr Partner für eneo Produkte: