DIREX-PRO.A40

Home | Security | Aufzeichnung | Rekorder

DIREX-PRO.A40
Digitaler Videorekorder (4-Kanal),
40GB HDD automotive, 12VDC/230VAC

Art-Nr. 73956

endless video coverage

Hauptmerkmale

- **4 Video-Eingänge / 2 Audio-Eingänge**
- **Speicherbedarf (ohne Videoanalyse): ca. 4-7GB/Tag**
- **Triplex-Betrieb über TCP/IP, interner Webserver**
- **FIFO-Aufzeichnung für durchgehenden Betrieb**
- **Embedded-System (Linux), nicht PC-basierend**
- **Auflösung: 384/448/512x288, Wiedergabe: 800x600**
- **Fast Ethernet und USB-A/B-Schnittstellen 288 Pix.**
- **PTZ-Steuerung über RS-485 mit Presets**
- **RS-232 für Alarm-Ein-/Ausgänge, Sensoren**
- **Videosensor mit konfigurierbarer Maskierung**
- **E-Mail bei Kamerasabotage, Stromausfall usw.**
- **Opt. Softwaremodule (GPS-Erfassung, FTP-Server)**

Spezifikationen

Betriebsmodus	Triplex
Videoeingänge (Anzahl)	4
Main Ausgänge	nein
Spotmonitor	nein
IP Kanäle	-
Audioeingänge	2
Auflösung Aufzeichnung max.	512 x 288
Kompressionsverfahren	MPEG4
Aufzeichnungsrate maximal	20 B./Sek.
Festplattenkapazität (intern)	40
Festplattenkapazität (max. intern)	40
Brenner integriert	nein
Bediengeräte (extern)	-

© Copyright ISG mbH Intern.tätige Sicherheitsges. , Januar 2010- Technische Änderungen vorbehalten

DIREX-PRO.A40

(Fortsetzung Spezifikationen)

Remote Zugriff	Remote Software, Browser
Schnittstellen externer Speicher	USB
Steuer-Schnittstellen	RS-485
Zertifizierungen	CE

Optionales Zubehör

74195	**PLAN200.18**	Netzteil mit Power-LAN, 200MBit/s, mit Verschlüsselung, 12VDC/230VAC
72796	**MR-36**	3G/HSDPA/EDGE/VPN-Router, Status LEDs Externe GSM-Antenne, RS-232, 10-30VDC
72797	**ALARM81-RS**	Externe Alarmbox, RS-232,kleines Gehäuse 8 Alarm-Eingänge, 1 Alarm-Ausgang

© Copyright ISG mbH Intern.tätige Sicherheitsges. , Januar 2010- Technische Änderungen vorbehalten

Technische Zeichnung

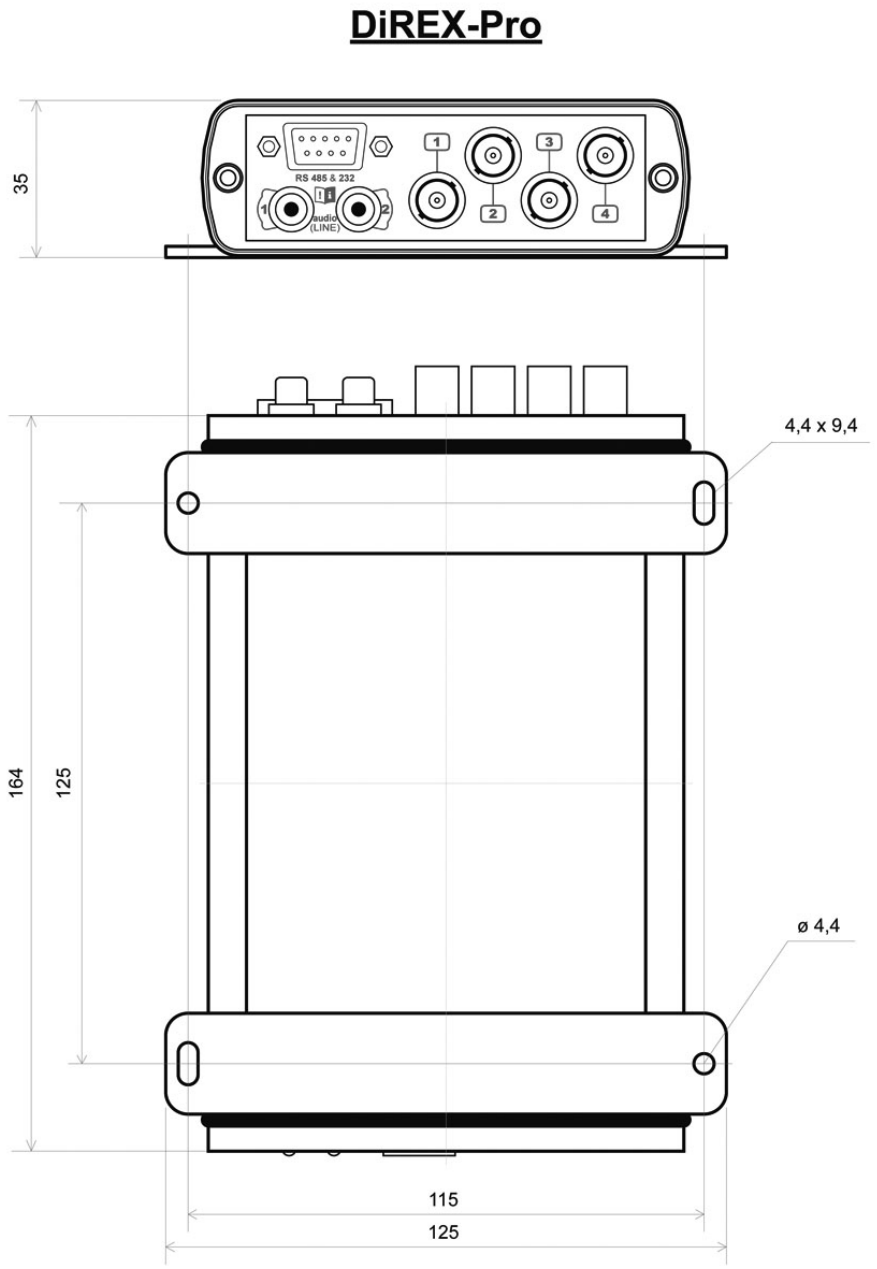

ISG mbH Intern.tätige Sicherheitsges.
Konrad-Wolf-Str. 45 · 13055 Berlin · DE

© Copyright ISG mbH Intern.tätige Sicherheitsges. , Januar 2010- Technische Änderungen vorbehalten