Spectra® Mini-Dome-System

INNENEINSATZ, MINIATUR, OBERFLÄCHENBEFESTIGUNG/DECKENEINBAU

Produkteigenschaften

- Gewohnte Spectra® Kameramenüstruktur
- Ein Modell für Aufputzmontage und Deckeneinbau
- Hochauflösendes, integriertes Farbkamera-/Optikpaket mit Autofokus
- 80 x Zoom (10 x optisch, 8 x digital)
- Zonenausblendung
- 64 Voreinstellungen
- 0,5° Voreinstellungsgenauigkeit
- 140°/Sekunde Schwenkgeschwindigkeit
- Unauffällige, drehbare Auskleidung
- 1 Muster
- 1 dynamischer Ausblendungsbereich
- Proportionales Schwenken/Neigen
- Programmierbare Zoomgeschwindigkeiten
- Unterstützung für mehrere Sprachen
- Integrierter Mehrprotokollempfänger mit automatischer Erkennung
- Dome-Drehung mit automatischer Umkehr
- Integrierter UTP-Anschluss
- Schnellanschlusskabel für Netz, Video (koaxial oder ungeschirmtes, verdrilltes Leiterpaar) und Daten
- Mit getöntem oder durchsichtigem Dome erhältlich

AUFPUTZMONTAGE ANWENDUNG

DECKENEINBAU-ANWENDUNG

Das Modell **Spectra® Mini** verfügt über viele bekannte Funktionen des großen Spectra Dome-Systems von Pelco in einer kostengünstigen, kleinen Ausführung. Das einfach zu installierende Dome-System kann an Deckenoberflächen befestigt oder in Hartdecken oder Plattenzwischendecken eingebaut werden. Eine hochauflösende Kamera überträgt Video über ein Koaxialkabel oder eine unabgeschirmte, verdrillte Doppelleitung (UTP). Bei Kombination mit aktiven UTP-Empfängern kann **Spectra Mini** Videoaufnahmen von hoher Qualität über Entfernungen von bis zu 4000 Fuß (1219 m) übertragen. Der Schwenk-/Neigungsbetrieb kann mit den Steuerungen von Pelco gesteuert werden, die Pelco D, Pelco P oder Coaxitron® Protokolle übertragen. Für Steuerungen anderer Hersteller kann eine Umsetzerkarte installiert werden. Durch Bildschirm-Programmierung können die vielen Funktionen des Mini-Dome einfach eingestellt werden.

Die variable Geschwindigkeit des Modells **Spectra Mini** reicht von einer schnellen Schwenkbewegung von 140 Grad pro Sekunde bis zur „Kriechgeschwindigkeit“ von 0,4 Grad pro Sekunde. Das System kann eine kontinuierliche 360-Grad-Drehung ausführen und verfügt über eine automatische Umkehrfunktion. Damit kann der Dome um 180 Grad gedreht werden und dann selbst wieder in die Ausgangsposition zurückkehren, so dass alles, was sich unter dem Dome bewegt, ununterbrochen aufgezeichnet wird.

Die optionalen Diagnose-/Installationsgeräte schließen einen Fernmonitor-Satz (IPS-RMK) und ein Fernmonitor-Kabel (IPS-CABLE) ein, die beide ein Adapterkabel (IPS-MINIADPT) benötigen. Das IPS-MINIADPT-Kabel wird mit dem IPS-RMK mitgeliefert. Mit Hilfe dieses Zubehörs kann der Installationstechniker Video anzeigen, PTZ steuern und die Systemeinrichtung und Softwareaktualisierungen direkt am Installationsstandort vornehmen. Der IPS-RMK ist ein eigenständiger Fernmonitorsatz mit einem 5,6 Zoll (14,2 cm) TFT-LCD-Monitor, einem Palm™ OS-kompatiblen tragbaren Rechner, einem Schnittstellenkabel, einer Transporttasche und einem Fernmonitor-Kabel.

LISTED

ISO-registriertes Unternehmen;
ISO 9001-Qualitätssystem

TECHNISCHE SPEZIFIKATIONEN

Produkteigenschaften

- 64 Voreinstellungen (53 benutzerdefinierbar und 11 vordefiniert)
- ±0,5° Voreinstellungsgenauigkeit
- Mehrsprachige Menüs (Deutsch, Englisch, Spanisch, Portugiesisch, Italienisch und Französisch)
- Andere Sprachdateien (einschließlich Russisch, Polnisch, Türkisch und Tschechisch) stehen als optionale Softwareaktualisierung zur Verfügung
- Datenanschluss für Softwareaktualisierungen und Einrichtung
- Kompass, Neigung und Zoom als Bildschirmanzeige
- Kennwortschutz
- 140°/s voreingestellte Schwenkgeschwindigkeit und 80°/s voreingestellte Neigungsgeschwindigkeit
- Unauffällige, drehbare Auskleidung
- 4 Zonen (mit einstellbarer Größe) können mit bis zu 20 Zeichen beschriftet oder zur Ausgabe von Leervideo programmiert werden
- Programmierbare Positionen von Beschriftungen und Anzeigen auf dem Bildschirm
- 1 benutzerdefiniertes, programmierbares Muster für den Bildschirm. Schließt Schwenk-, Neigungs-, Zoom- und Voreinstellungsfunktionen ein
- 1 programmierbare Bereichsausblendung
- Proportionales Schwenken/Neigen: verringert Schwenk- und Neigungsgeschwindigkeiten entsprechend Zoomtiefe
- Variable Scan-Geschwindigkeit: Scangeschwindigkeit kann 3, 6, oder 12°/s betragen
- Schwenkbewegung ermöglicht 0,4-140°/s Schwenkgeschwindigkeit
- Programmierbare Grenzanschläge für autom./zufällige/Frame-Scan-Modi
- Automatische Protokollerkennung (Coaxitron, RS-422 Pelco P und Pelco D); verwendet Drittanbieter-Steuerungsprotokolle mit optionaler TXB-Umsetzerkarte
- Digitale Positions- und Zoomsteuerung und Rückmeldung über Pelco D-Protokoll
- Integriertes Menüsystem zur Einrichtung von programmierbaren Funktionen
- Automatische Umkehr dreht Dome 180° im unteren Bereich der Neigungsbewegung
- Programmierbare Zoomgeschwindigkeiten

ALLGEMEINES

Bauweise	
Obere Kappe	Eloxiertes Gussaluminium
Dome-Antrieb	ABS-Kunststoff
Zierring und Aufputzmontagering	ABS-Kunststoff
Glocke	Akryl
Oberfläche	Weiß oder schwarz
Lichtdämpfung	
Getönt	f/0.5 Lichtverlust
Durchsichtig	Kein Lichtverlust
Kabeleingang	RJ45-10-Anschluss für Video (UTP), Stromversorgung und Daten (mitgeliefert) BNC-Anschluss für Video (koaxial)
Umgebung	Inneneinsatz
Betriebstemperatur	32 °F bis 122 °F (0 °C bis 50 °C)
Gewicht d. Geräts	0,79 kg
Versandgewicht	1,81 kg

MECHANIK

Schwenkbereich	Kontinuierliche 360° Schwenkdrehung.
Vertikale Neigung	Ungehindert +2° bis –92°
Manuelle Schwenk-/ Neigungsgeschwindigkeiten	
Schwenkung	0,4°/s bis –80°/s bei manueller Ausführung, 100°/s Turbo
Neigung	0,7°/s bis –40°/s bei manueller Ausführung
Voreingestellte Geschwindigkeiten	
Schwenkung	140°/s
Neigung	80°/s
	Zum Betrieb mit variablen Geschwindigkeiten wird eine entsprechende Steuerung benötigt.

ELEKTRIK

Eingangsspannung	18-30 VAC; 24 VAC Nennspannung
Eingangsleistung	21 VA nominal
Sicherung	1,6 A

MIT TXB-UMSETZERKARTE

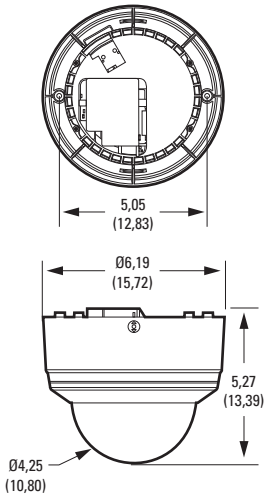

OHNE TXB-UMSETZERKARTE

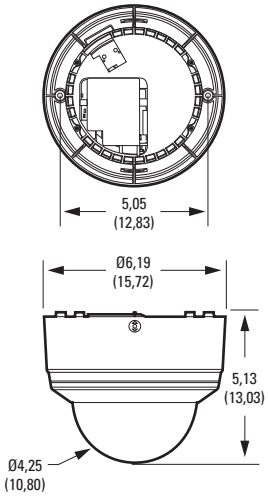

HINWEIS: ANGABEN IN KLAMMERN IN ZENTIMETERN. ALLE ANDEREN ANGABEN IN ZOLL.

TECHNISCHE SPEZIFIKATIONEN

KAMERA

Signalformat	NTSC/PAL
Abtastsystem	2:1 Zeilensprungverfahren
Bildabtaster	1/4 Zoll CCD (Zwischenzeilenverschiebung)
Effektive Bildpunkte	
NTSC	768 (H) x 494 (V)
PAL	752 (H) x 582 (V)
Horizontale Auflösung	
NTSC	>470 TV-Zeilen
PAL	>460 TV-Zeilen
Mindestbeleuchtung	3,0 Lux
Synchronisationssystem	Netzverkopplung, Phase einstellbar über Fernbedienung, V-Sync
Weißabgleich	Automatisch mit manueller Übersteuerung
Verschlussgeschwindigkeit	Automatisch (elektronische Blende)/manuell 1/60 ~1/30.000
Verstärkungsregelung	Automatisch mit manueller Übersteuerung
Videoausgang	
Composite	1,0 bis 1,2 Vss, 75 Ohm, einstellbar
UTP	1,0 bis 1,2 Vss, 100 Ohm, einstellbar
Videosignal-/Rauschabstand	>50 dB

OPTIONALE HALTERUNGEN

SPM4-W	Hängehalterung, weiß
SPM4-B	Hängehalterung, schwarz
SPM4-W	Hängewandhalterung, weiß
SWM4-B	Hängewandhalterung, schwarz

OBJEKTIV

Objektiv	f1.8 (f = 4.2~42 mm optisch) 10x optischer Zoom, 8x digitaler Zoom
Zoomgeschwindigkeit (optischer Bereich)	1,5/2,5/4,3 Sekunden
Horizontal Sichtwinkel	46,4° Weitwinkelzoom; 5,0°Telezoom
Fokus	Automatisch mit manuellem Override
Blendensteuerung	Automatisch mit manuellem Override

ZERTIFIZIERUNGEN

- CE, Klasse B
- FCC, Klasse B
- UL/cUL-gelistet
- C-Tick
- GOST

SPECTRA MINI-DOME, ABGEBILDET MIT OPTIONALER SPM4-W HÄNGEHALTERUNG

SPECTRA MINI-DOME, ABGEBILDET MIT OPTIONALER SWM4-W HÄNGEWANDHALTERUNG

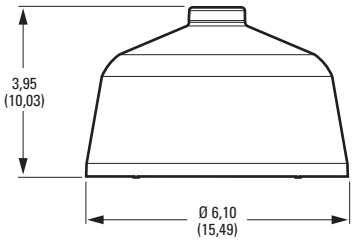

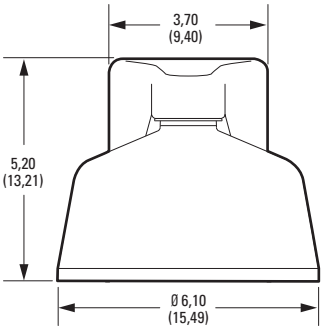

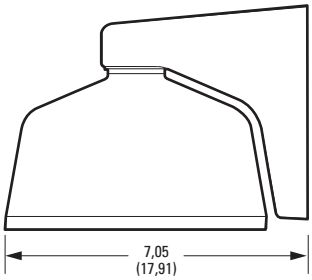

HINWEIS: ANGABEN IN KLAMMERN IN ZENTIMETERN. ALLE ANDEREN ANGABEN IN ZOLL.

SPM4-W/SPM4-B

Befestigungsmethode	Halterung an 0,75 Zoll NPT-Rohr oder 20 mm Kabelrohr mit Gewinde anbringen; Spectra Mini-Dome mit mitgelieferten Befestigungsteilen anbringen
Bauweise	ABS-Kunststoff
Oberfläche	
SPM4-W	Weiß
SPM4-B	Schwarz
Gewicht d. Geräts	0,14 kg
Versandgewicht	0,90 kg

SWM4-W/SWM4-B

Befestigungsmethode	Adapterplatte mit entsprechenden Befestigungsteilen an der Wand oder Anschlussdose anbringen; Wandhalterung an Adapterplatte anbringen; Spectra Mini-Dome mit mitgelieferten Befestigungsteilen anbringen
Bauweise	ABS-Kunststoff, Aluminium
Oberfläche	
SWM4-W	Weiß
SWM4-B	Schwarz
Gewicht d. Geräts	0,33 kg
Versandgewicht	0,91 kg

SYSTEMMODELLE UND ZUGEHÖRIGE PRODUKTE

MODELLE

SD4-B0	Dome-System für Inneneinsatz, schwarz, getönte Glocke, NTSC
SD4-B1	Dome-System für Inneneinsatz, schwarz, durchsichtige Glocke, NTSC
SD4-B0-X	Dome-System für Inneneinsatz, schwarz, getönte Glocke, PAL
SD4-B1-X	Dome-System für Inneneinsatz, schwarz, durchsichtige Glocke, PAL
SD4-W0	Dome-System für Inneneinsatz, weiß, getönte Glocke, NTSC
SD4-W1	Dome-System für Inneneinsatz, weiß, durchsichtige Glocke, NTSC
SD4-W0-X	Dome-System für Inneneinsatz, weiß, getönte Glocke, PAL
SD4-W1-X	Dome-System für Inneneinsatz, weiß, durchsichtige Glocke, PAL

IPS-RMK FERNMONITORSATZ.

OPTIONALES ZUBEHÖR

IPS-RMK	Remote-Monitor-Kit. Eigenständiger Fernmonitorsatz mit einem 5,6 Zoll (14,2 cm) TFT-LCD-Monitor, einem Palm OS-kompatiblen Handcomputer, Kabeln und einer Transporttasche. Ermöglicht die Kamera-Videowiedergabe, lokale PTZ-Kontrolle, Systemeinrichtung und Systemsoftwareaktualisierungen für jeden installierten Dome. Enthält IPS-MINIADPT-Adapterkabel.
IPS-CABLE	Fernmonitorkabel- und Softwaresatz mit Spectra III Fernmonitor-Schnittstellenkabel und der nötigen Software zur Verwendung mit einem PC (Windows® 95, 98, Me, 2000), einem Palm OS-kompatiblen tragbaren Rechner oder einem Taschen-PC der Serie iPaq™. Unter *www.pelco.com* finden Sie eine Liste von kompatiblen Geräten.
IPS-MINIADPT	Adapterkabel zur Verwendung von IPS-RMK und IPS-CABEL erforderlich. Mit IPS-RMK mitgeliefert.
TXB Serie	Umsetzerkarten für Protokolle AD Manchester, Hernis, Bosch® (Philips, Burle), Sensormatic®, TASS und Vicon™.

Pelco Inc. Konzernzentrale:
3500 Pelco Way, Clovis, Kalifornien 93612-5699, USA
USA u. Kanada Tel.: (800) 289-9100 • FAX: (800) 289-9150
International Tel.: +1 (559) 292-1981 • FAX: +1 (559) 348-1120
www.pelco.com

Pelco, das Pelco-Logo, Coaxitron, Spectra und B.O.S.S. sind eingetragene Marken von Pelco, Inc.
Sensormatic ist eine eingetragene Marke der Sensormatic Electronics Company.
Bosch ist eine eingetragene Marke von Bosch Security Systems, Inc.
Windows ist eine eingetragene Marke der Microsoft Corporation.
Vicon ist eine Marke von Vicon Industries, Inc.
iPaq ist eine Marke der Compaq Corporation.
Palm ist eine Marke von Palm, Inc.
Die Produktspezifikationen und die Produktverfügbarkeit können jederzeit ohne Vorankündigung geändert werden.
©Copyright 2008, Pelco, Inc. Alle Rechte vorbehalten.