VPT-40/24V-POT

VPT-40/24V-POT
Schwenk-/Neigekopf mit Potentiometern, 24VAC,

RAL7032

Art-Nr. 73207

Hauptmerkmale

Tragfähigkeit bis 20kg
Ansteuerspannung: 24VAC
50/60Hz-Betrieb
Winkelspiel: <0,2°
Hohe Drehmomente
Gehärtete Zahnräder
Potentiometer an beiden Achsen
Verwindungssteifes Gehäuse
Wartungsfreier Betrieb
Schutzart: IP66
Optionen: Heizung

Spezifikationen

Ausführung	Schwenk/Neige-Kopf
Serie	eneo VPT
Tragfähigkeit	20 kg, (Voraussetzung dafür ist die Montage der Last in der horizontalen und vertikalen Schwerpunktlage)
Nennspannungsbereich	24VAC (+20% ~-10%)
Stromaufnahme/Motor (bei 50 Hz)	285mA
Max. Drehmomente bei Nenngeschwindigkeit	16,5Nm horizontal / 33Nm vertikal (Betriebsmomente bei 50Hz)
Geschwindigkeit bei Nennspannung	6°/sek. horizontal, 3°/sek. vertikal (bei 60 Hz: +20%)
Drehbereich	359°, 359° horizontal, +/-90° vertikal
Winkelspiel	<0,2°
Endabschaltung	Intern einstellbar (Mikroschalter)
Autopan	nein
Bereichsabfahrt	nein

© Copyright VIDEOR E. Hartig GmbH, Mai 2012- Technische Änderungen vorbehalten

VPT-40/24V-POT

(Fortsetzung Spezifikationen)

Positionierbar	ja
Potentiometer an beiden Achsen	Ja
Steuer-Schnittstellen	Spannung
Steckanschlüsse	13-polig
Betriebsspannung	24VAC
Temperaturbereich (Betrieb)	-20°C ~+70°C
Temperaturbereich mit Heizung	-40°C ~+70°C
Heizung	optional
Scheinwerfer-Montage möglich	optional
Montageart	stehend oder hängend
Schutzart	IP65
Gehäusematerial	Aluminium, Kunststoff
Gehäuse	Aluminium-Rahmen/Kunststoff-Seitenteile (Makrolon)
Farbe (Gehäuse)	RAL7032, Eloxal C0
Abmessungen (HxBxT)	siehe Maßzeichnung
Gewicht	6,5kg
Lieferumfang	Schraubenbefestigungs-Beipack , 13-pol. Steckarmatur , Inbusschlüssel 4mm

Optionales Zubehör

70449	**NE-128**	Netzgerät 230V/24VAC-5A, IP66
73139	**MK-21**	Mastaufsatzkonsole für Schwenk/Neige Köpfe, 200mm Höhe, RAL7032
75354	**PTZF/G-EC**	Bediengerät für Schwenk-/Neige kopf und Objektiv, 24VAC mit N etzgerät, RAL7032
73157	**WD-32**	Wandmontagearm für Schwenk-/Ne igeköpfe VPT-40/501/601/651 Se rie, RAL7032

© Copyright VIDEOR E. Hartig GmbH, Mai 2012- Technische Änderungen vorbehalten

VPT-40/24V-POT

Technische Zeichnung

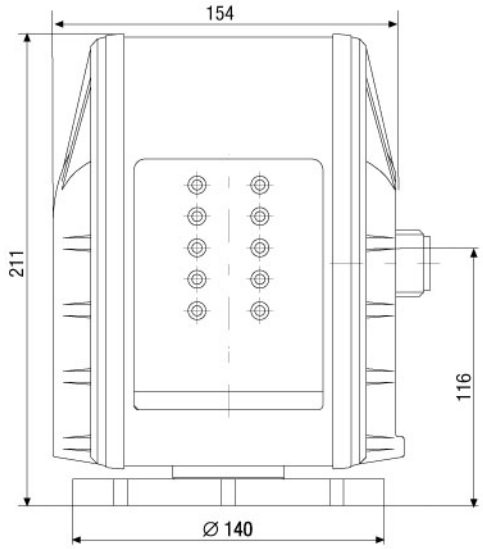

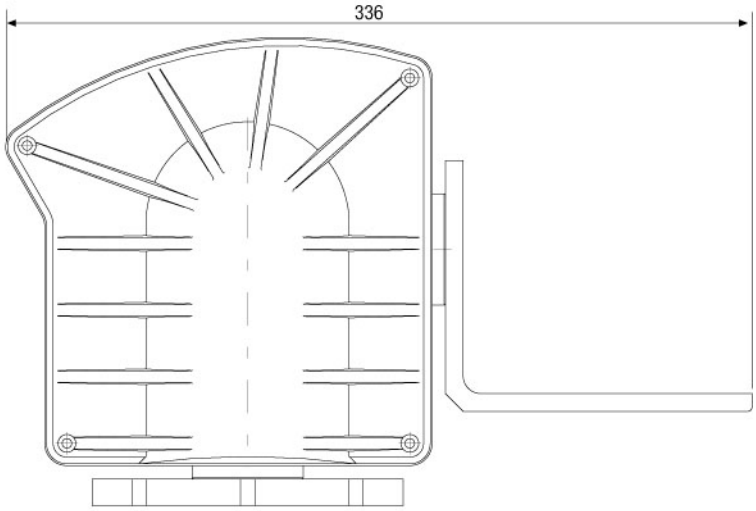

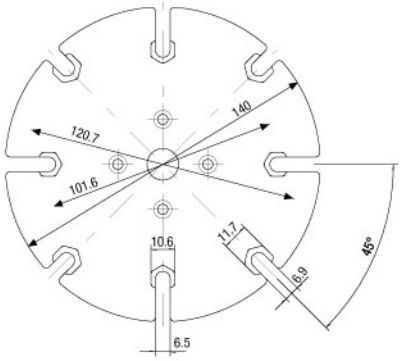

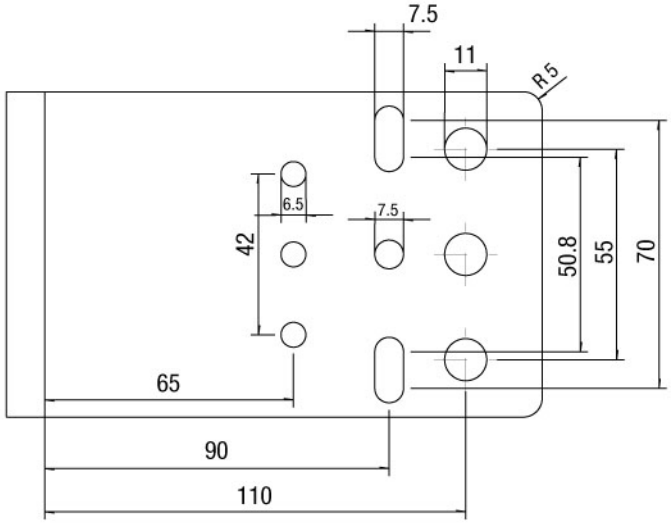

Maße/Dimensions: mm

© Copyright VIDEOR E. Hartig GmbH, Mai 2012- Technische Änderungen vorbehalten