VPT-40/24V

VPT-40/24V
Schwenk-/Neigekopf 24VAC, RAL7032,

Art-Nr. 73205

Hauptmerkmale

Tragfähigkeit bis 20kg
Ansteuerspannung: 24VAC
50/60Hz-Betrieb
Winkelspiel: <0,2°
Hohe Drehmomente
Gehärtete Zahnräder
Verwindungssteifes Gehäuse
Wartungsfreier Betrieb
Schutzart: IP66
Optionen: Heizung

Spezifikationen

Serie	eneo VPT
Tragfähigkeit	20 kg, (Voraussetzung dafür ist die Montage der Last in der horizontalen und vertikalen Schwerpunktlage)
Nennspannungsbereich	24VAC (+20% ~-10%)
Stromaufnahme/Motor (bei 50 Hz)	285mA
Max. Drehmomente bei Nenngeschwindigkeit	16,5Nm horizontal / 33Nm vertikal (Betriebsmomente bei 50Hz)
Geschwindigkeit bei Nennspannung	6°/sek. horizontal, 3°/sek. vertikal (bei 60 Hz: +20%)
Drehbereich	359°, 359° horizontal, +/-90° vertikal
Winkelspiel	<0,2°
Endabschaltung	Intern einstellbar (Mikroschalter)
Autopan	nein
Bereichsabfahrt	nein
Positionierbar	nein
Potentiometer an beiden Achsen	Nein

© Copyright ISG mbH Intern.tätige Sicherheitsges. , Januar 2010- Technische Änderungen vorbehalten

VPT-40/24V

(Fortsetzung Spezifikationen)

Steuer-Schnittstellen	Spannung
Steckanschlüsse	7-polig
Betriebsspannung	24VAC
Temperaturbereich (Betrieb)	-20°C ~+70°C
Temperaturbereich mit Heizung	-40°C ~+70°C
Heizung	optional
Scheinwerfer-Montage möglich	optional
Montageart	stehend oder hängend
Schutzart	IP66
Gehäusematerial	Aluminium, Kunststoff
Gehäuse	Aluminium-Rahmen/Kunststoff-Seitenteile (Makrolon)
Farbe (Gehäuse)	Eloxal C0
Farbe	Eloxal C0/RAL 7032
Abmessungen (HxBxT)	Siehe Maßzeichnung
Gewicht	6,5kg
Lieferumfang	Schraubenbefestigungs-Beipack , 7-pol. Steckarmatur , Inbusschlüssel 4mm

Optionales Zubehör

75354	**PTZF/G-EC**	Bediengerät für Schwenk-/Neigekopf und Objektiv, 24VAC mit Netzgerät, RAL7032
73099	**WD-2N1**	Wandmontagearm für Schwenk-/Neigeköpfe VPT-40, RAL7032
70457	**AK-3**	Kameraanschlusskasten, 230VAC Eingang, 24VAC-3,2A, 12VDC-1A Ausgänge
73139	**MK-21**	Mastaufsatzkonsole für Schwenk/Neige Köpfe, 200mm Höhe, RAL7032
73157	**WD-32**	Wandmontagearm für Schwenk-/Neigeköpfe VPT-40/501/601/651 Serie, RAL7032
77489	**VPT/IRB-4T**	T-Montagewinkel für VPT-40, RAL7032
77488	**VPT/IRB-4L**	L-Montagewinkel für VPT-40, RAL7032

© Copyright ISG mbH Intern.tätige Sicherheitsges. , Januar 2010- Technische Änderungen vorbehalten

VPT-40/24V

Technische Zeichnung

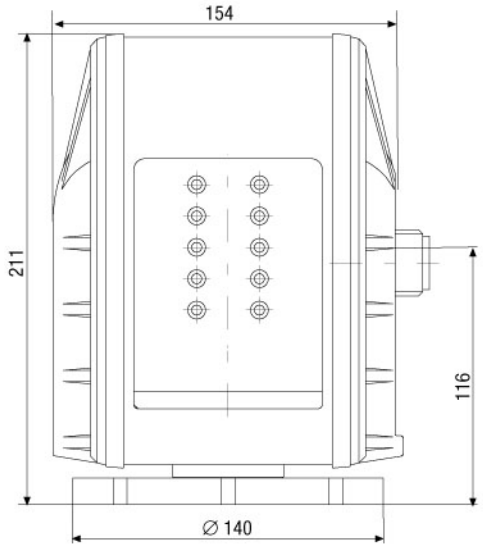

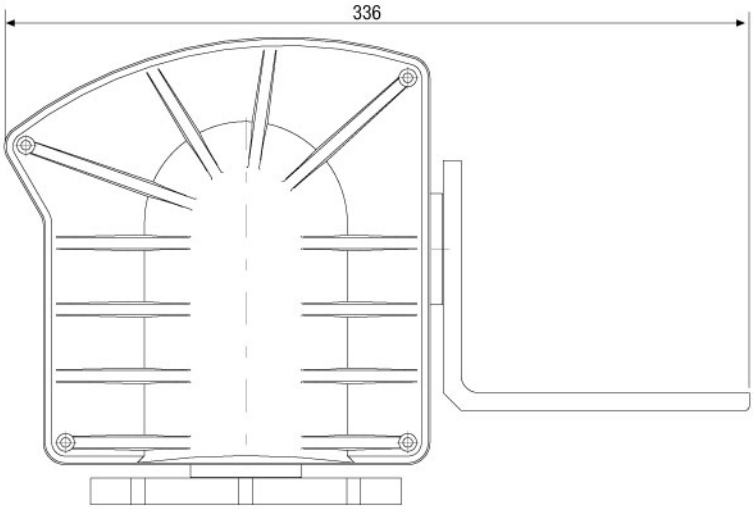

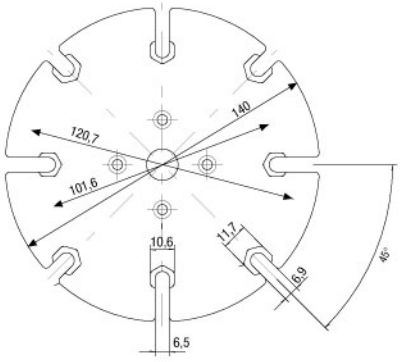

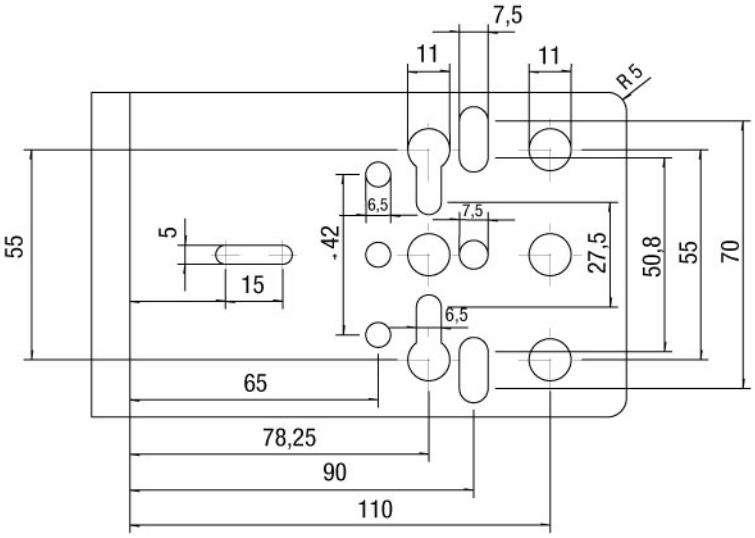

Maße/Dimensions: mm

ISG mbH Intern.tätige Sicherheitsges.
Konrad-Wolf-Str. 45 · 13055 Berlin · DE

© Copyright ISG mbH Intern.tätige Sicherheitsges. , Januar 2010- Technische Änderungen vorbehalten