PM-42

PM-42
Mastmontageadapter, für eneo Serie Candid, W3,
VKC-1378, -79, -82

Art-Nr. 73179

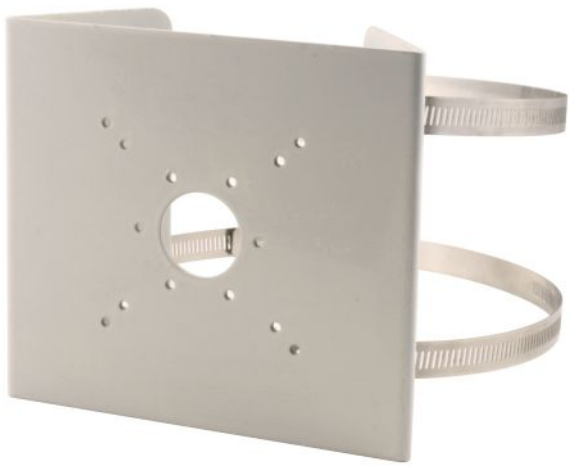

Hauptmerkmale

Für Mastbefestigung (100-200mm)
Für eneo Candid, W3, VKC-1378/1379/1382
Robuste Konstruktion
Montagefertig mit 2 Befestigungsbändern
Farbe: Pantone 7541

Spezifikationen

Serie	eneo Candid, eneo W3 Plug & Play
Farbe	Pantone 7541
Abmessungen (HxBxT)	siehe Maßzeichnung

© Copyright VIDEOR E. Hartig GmbH, Mai 2012- Technische Änderungen vorbehalten

Technische Zeichnung

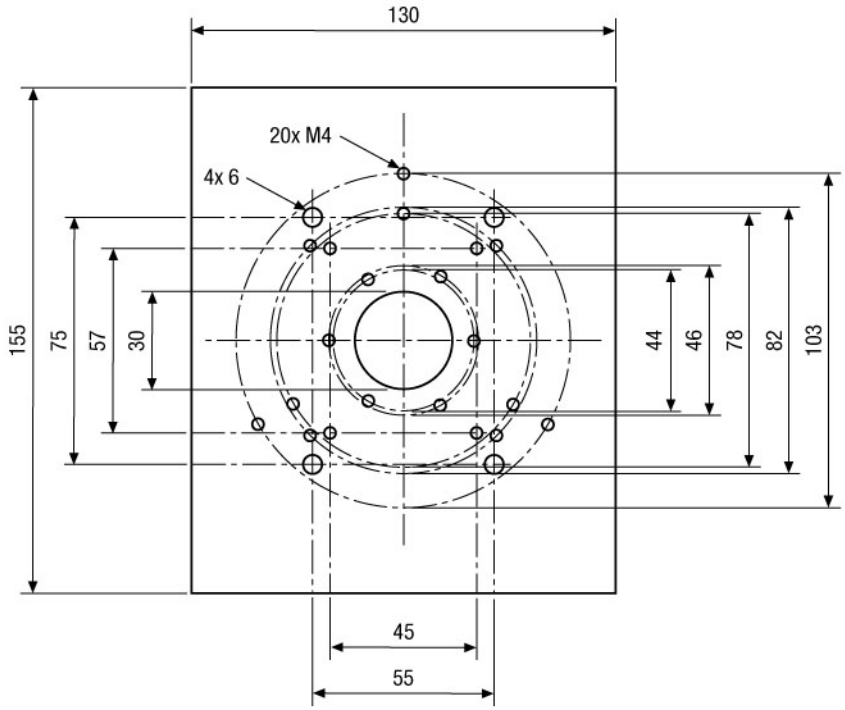

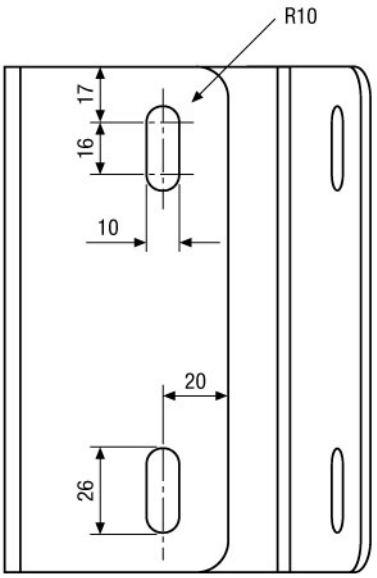

View „A"

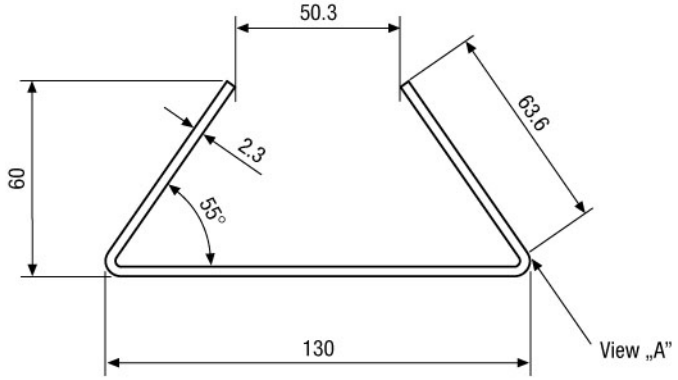

Maße/Dimensions: mm

© Copyright VIDEOR E. Hartig GmbH, Mai 2012- Technische Änderungen vorbehalten