WD-16/MK-KG

Artikel-Nr.: 73178

Wandmontagearm mit
Gelenkkopf für VHM
Gehäuseserie , RAL7032

Hauptmerkmale

Für Wandbefestigung
Verdeckte Kabelführung
Gelenkkopf mit großem Verstellbereich
Zur Montage von Kameraschutzgehäusen (Serie VHM)
Robuste Aluminiumkonstruktion
Montagefertig

Spezifikationen

Abstand Befestigungsmitte - Wand	300mm
Drehbereich des Gelenkkopfes	360°
Neigebereich	ca. 50°
Tragfähigkeit	8kg
Material	Aluminium
Farbe	RAL7032
Abmessungen (HxBxT)	siehe Maßzeichnung
Gewicht	1,3 kg

Verfügbares Zubehör

Bild	Artikel-Nr. / Typ	Beschreibung
	PM-51-W	Mastmontageset für WD-16/MK-W, RAL9016

Technische Zeichnung

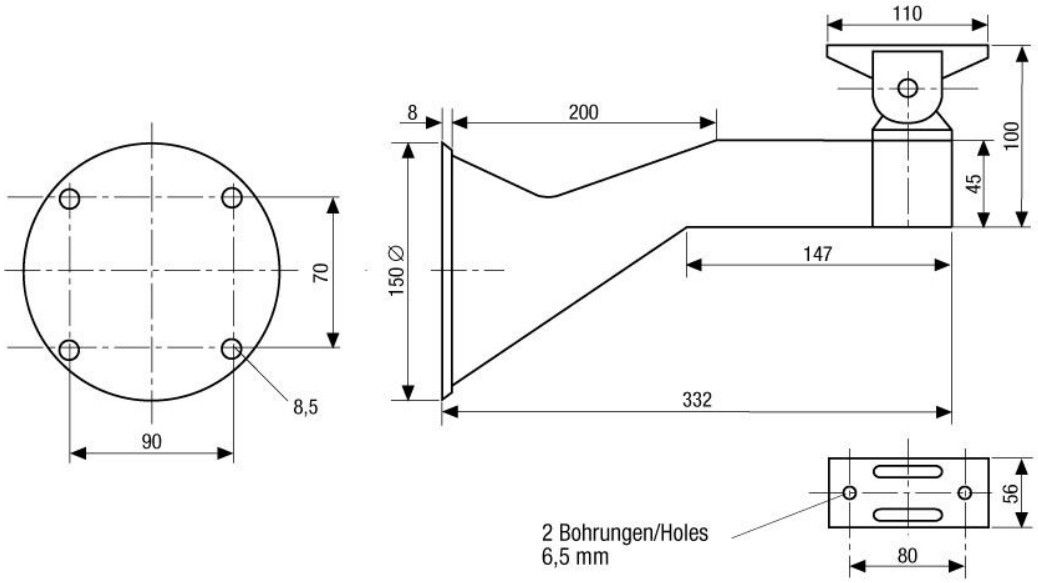

Maße/Dimensions: mm

Ihr Partner für eneo Produkte: