WD-16/MK-W

Artikel-Nr.: 73177

Wandmontagearm mit
Gelenkkopf für VHM
Gehäuseserie , RAL9016

Hauptmerkmale

Für Wandbefestigung
Verdeckte Kabelführung
Gelenkkopf mit großem Verstellbereich
Zur Montage von Kameraschutzgehäusen (Serie VHM)
Robuste Aluminiumkonstruktion
Montagefertig

Spezifikationen

Abstand Befestigungsmitte - Wand	300mm
Drehbereich des Gelenkkopfes	360°
Neigebereich	ca. 50°
Tragfähigkeit	8kg
Material	Aluminium
Farbe	RAL9016
Abmessungen (HxBxT)	siehe Maßzeichnung
Gewicht	1,3kg

Technische Zeichnung

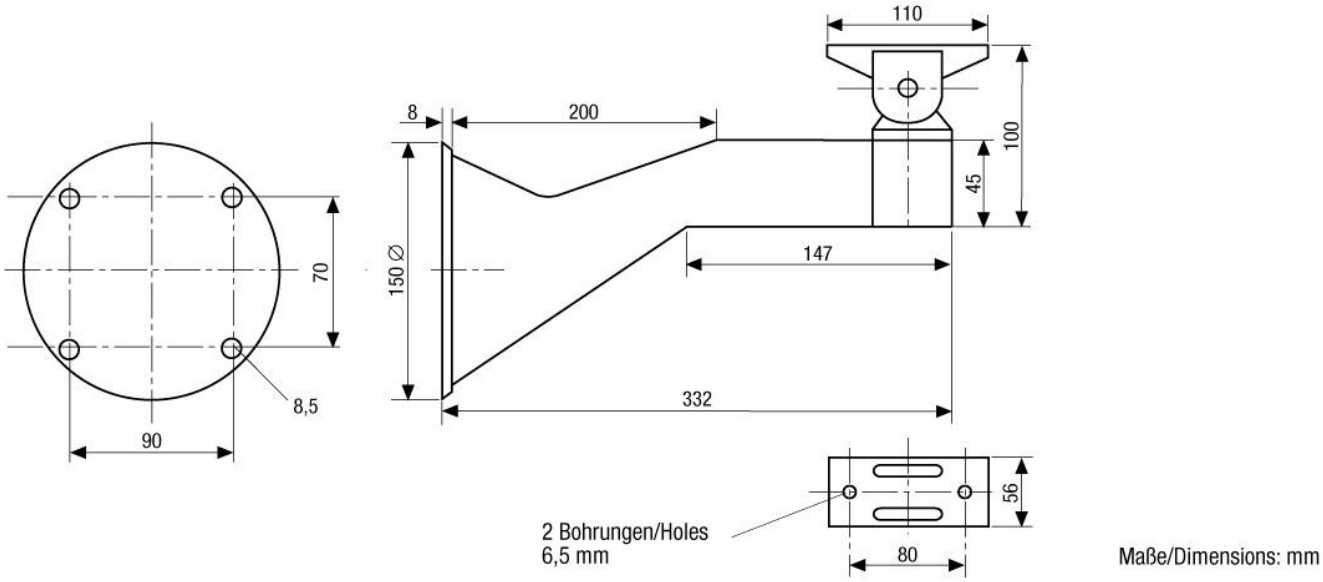

Ihr Partner für eneo Produkte: