WD-32

WD-32
Wandmontagearm für Schwenk-/Ne igeköpfe VPT-40/501/601/651
Se rie,

RAL7032

Art-Nr. 73157

Hauptmerkmale

Wandmontage der eneo S/N-Kopfserien
Robuste Aluminiumguss-Konstruktion
Farbe: RAL7032
Montagefertig
Option: Mastmontageadapter PM-7

Spezifikationen

Tragfähigkeit	50kg
Material	Aluminiumguss
Farbe	RAL7032
Abmessungen (HxBxT)	siehe Maßzeichnung
Gewicht	2,2kg

Optionales Zubehör

73153	**PM-7**	Mastmontageadapter für WD-32 (80-150mm Mast), RAL7032

© Copyright VIDEOR E. Hartig GmbH, Mai 2012- Technische Änderungen vorbehalten

Produktinformationen

Zur Befestigung des Wandmontagearms sind nur bauaufsichtlich zugelassene Dübel zu verwenden !

© Copyright VIDEOR E. Hartig GmbH, Mai 2012- Technische Änderungen vorbehalten

Technische Zeichnung

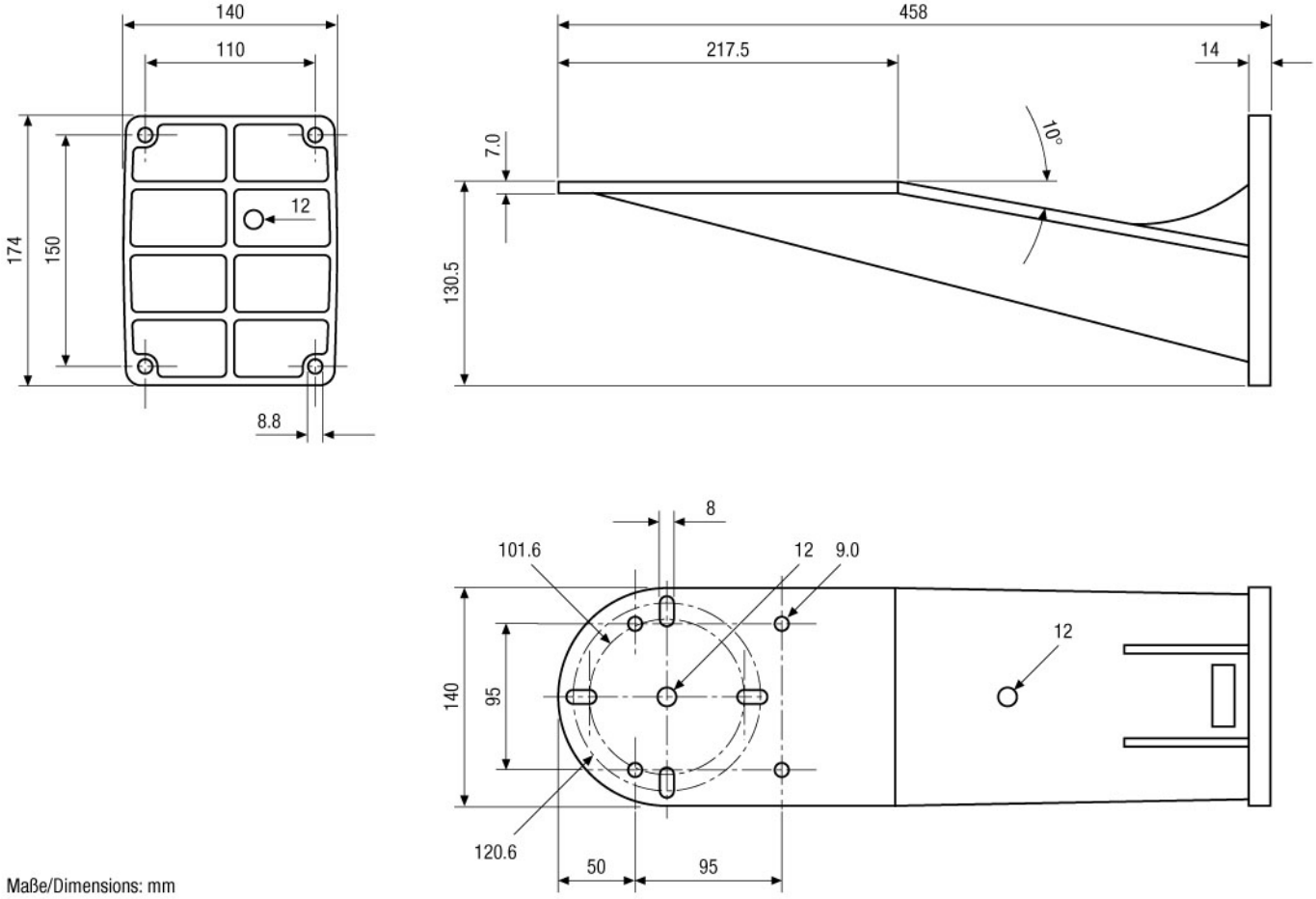

Maße/Dimensions: mm

© Copyright VIDEOR E. Hartig GmbH, Mai 2012- Technische Änderungen vorbehalten