EDC-CMA3

Artikel-Nr.: 73155

Eckmontagewinkel für Fastrax
Wandarm EDC-WMB1, Stahlblech

Hauptmerkmale

Für Eckbefestigung des Wandmontagearms EDC-WMB1
Galvanische Vorbehandlung gegen Rost

Robuste Stahlblechkonstruktion
Pulverbeschichtet: RAL9001

Technische Zeichnung

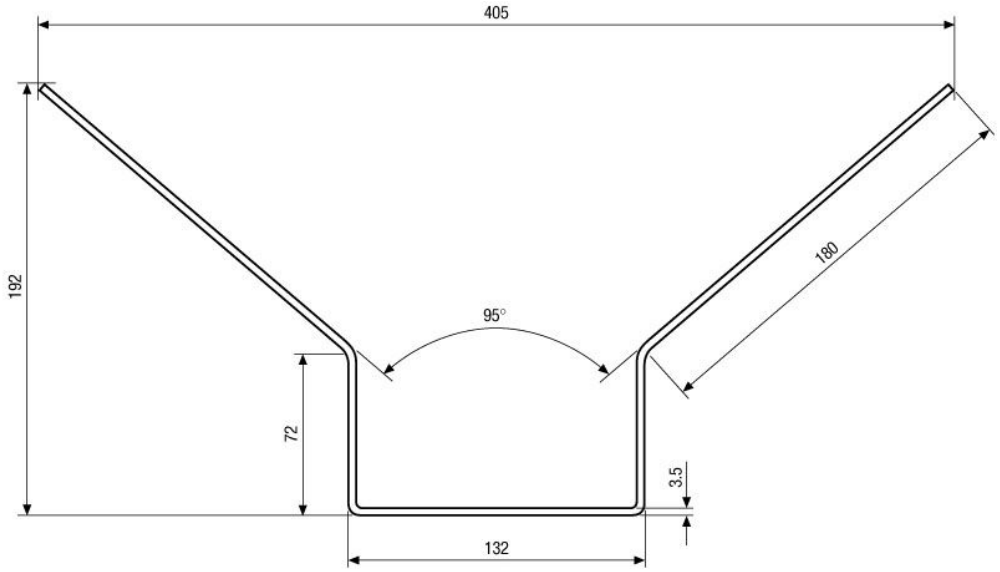

Schenkelansicht / side view

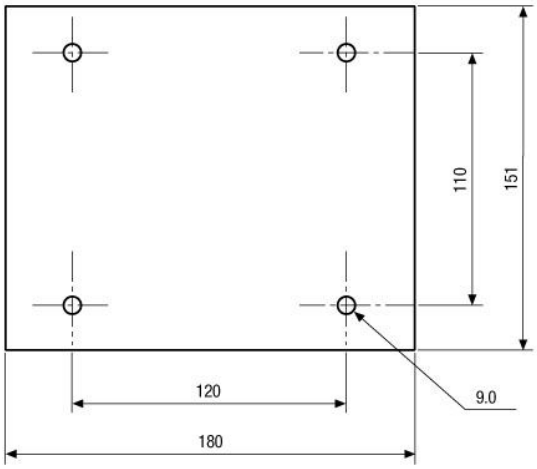

Frontansicht - Montageplatte / Front view - mounting plate

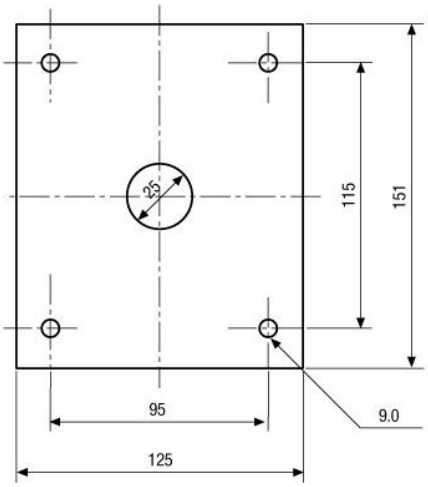

Maße/Dimensions: mm

Ihr Partner für eneo Produkte: