PM-41

PM-41
Mastmontageset für Gehäuseserie Candid, RAL7035,

Art-Nr. 73146

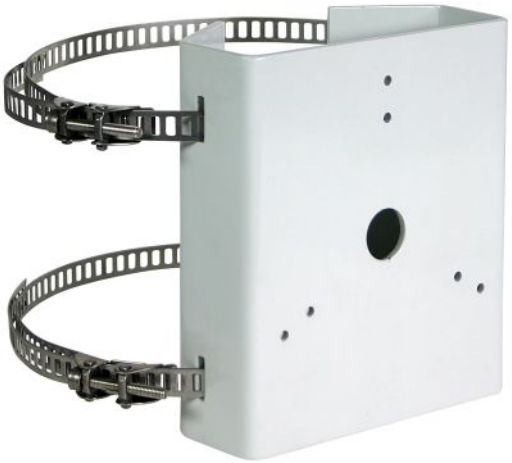

Hauptmerkmale

Für Mastbefestigung (100-180mm)
Für die Aufnahme der Candid-Systemgehäuse
Robuste Konstruktion
Montagefertig mit 2 Befestigungsbändern

Spezifikationen

Serie	eneo Candid
Gewicht	1 kg

© Copyright VIDEOR E. Hartig GmbH, Mai 2012- Technische Änderungen vorbehalten

Technische Zeichnung

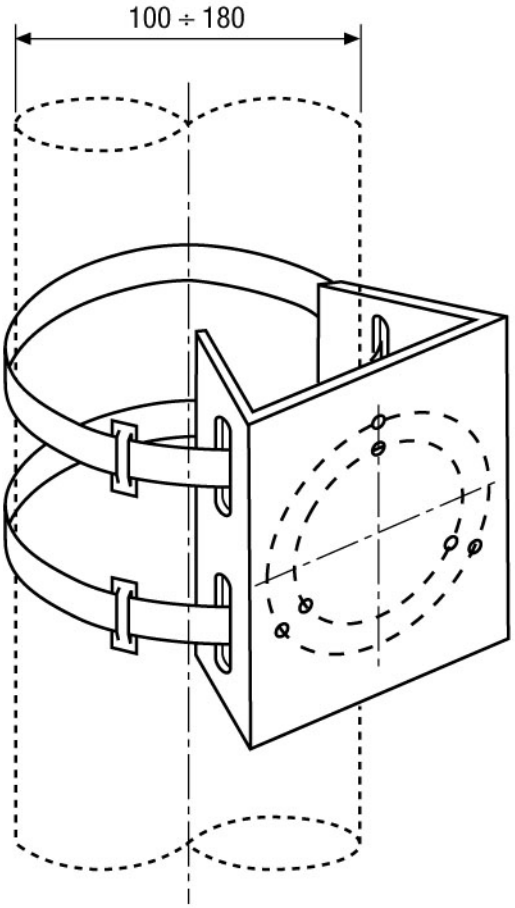

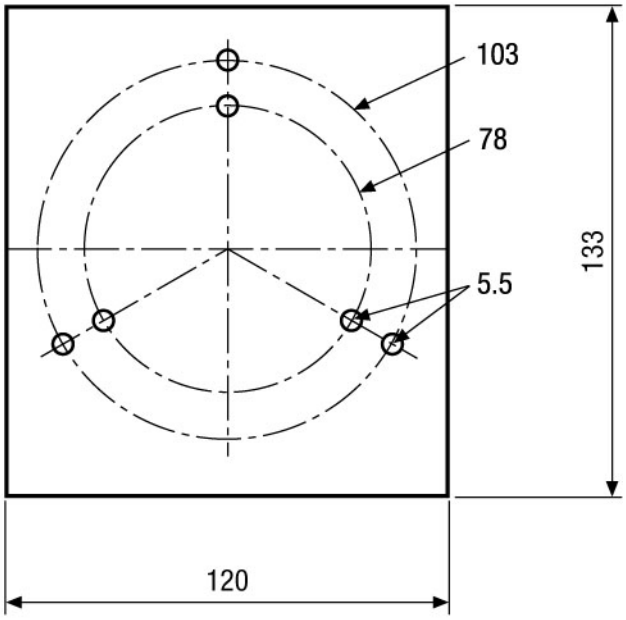

Maße/Dimensions: mm

© Copyright VIDEOR E. Hartig GmbH, Mai 2012- Technische Änderungen vorbehalten