LED-WBSET

Artikel-Nr.: 71725

Wandmontage-Set:
Befestigungsbügel und
Wandmontagearm

Hauptmerkmale

Wandbefestigung für Scheinwerferserie IRLED150/300

Option: Mastmontagehalterung

Spezifikationen

Material	Aluminium
Farbe	Aluminium-eloxiert (CO)

Verfügbares Zubehör

Bild	Artikel-Nr. / Typ	Beschreibung
	PM-80	Mastmontage-Set für IR LED-WBSET (80-180mm Mast)

Technische Zeichnung

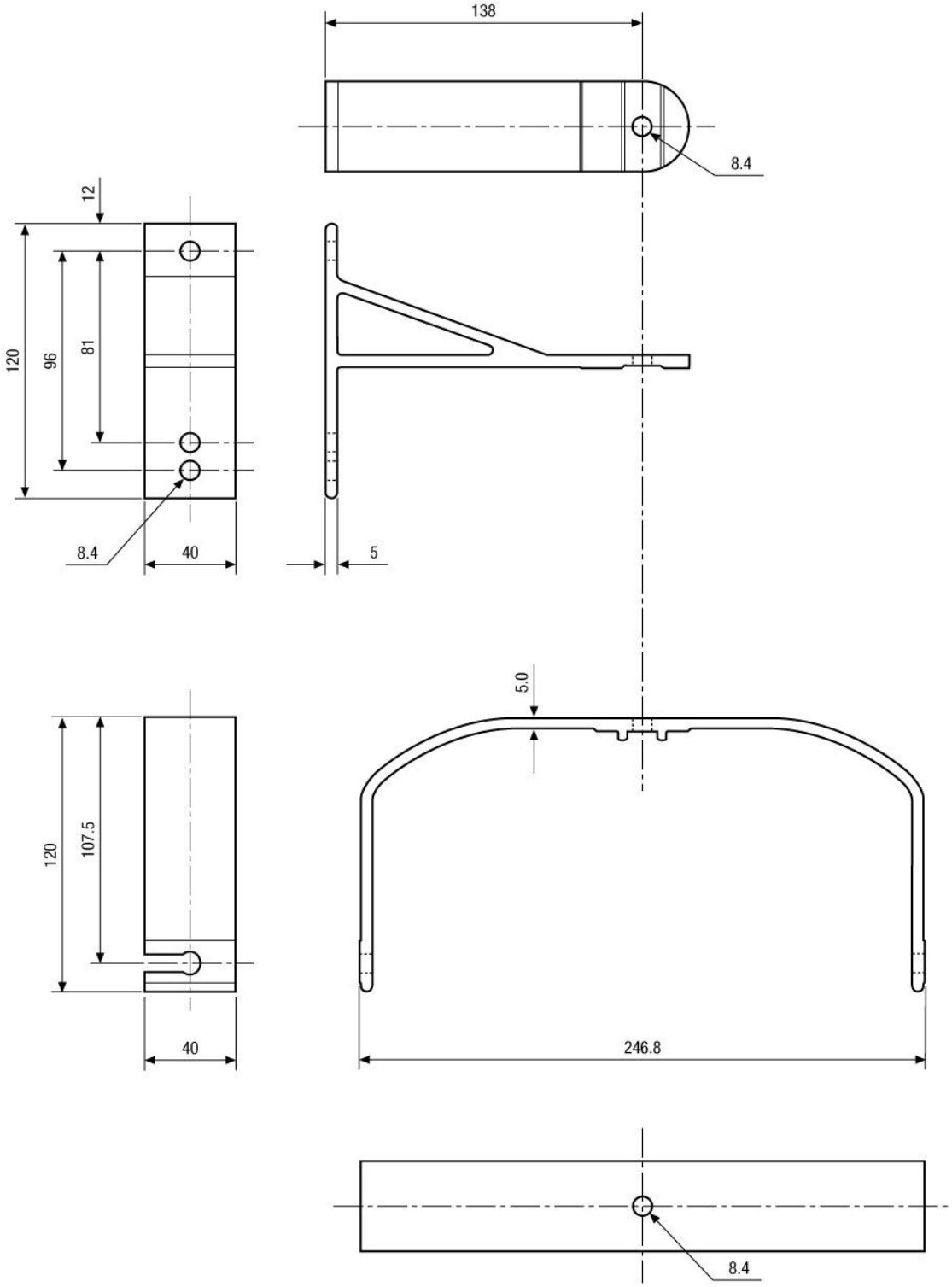

Ihr Partner für eneo Produkte: