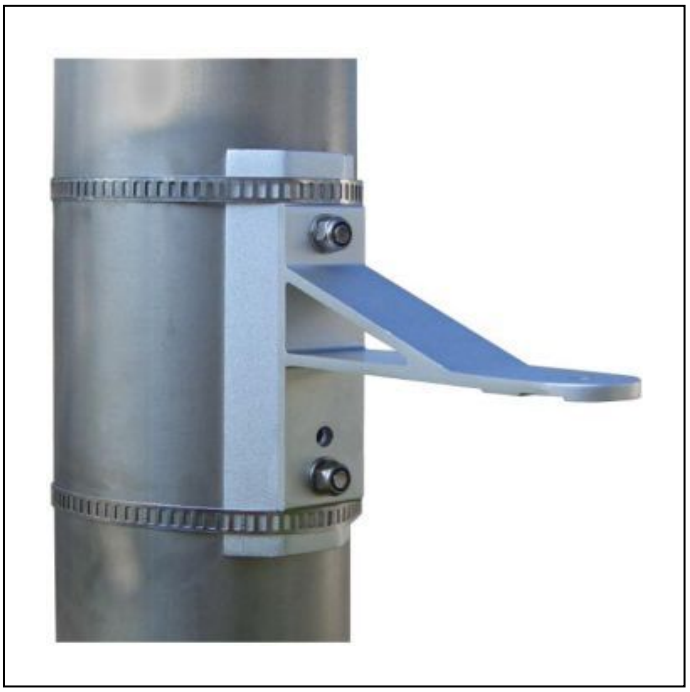

PM-80

Artikel-Nr.: 71722

Mastmontage-Set für IR
LED-WBSET (80-180mm Mast)

Hauptmerkmale

Für Mastbefestigung (80-180mm)
Robuste, eloxierte Aluminium Konstruktion
Für die Aufnahme der Halterung IR LED-WBSET
Montagefertig mit 2 Stahl-Befestigungsbändern

Spezifikationen

Material	Aluminium
Farbe	Aluminium-eloxiert (CO)

Technische Zeichnung

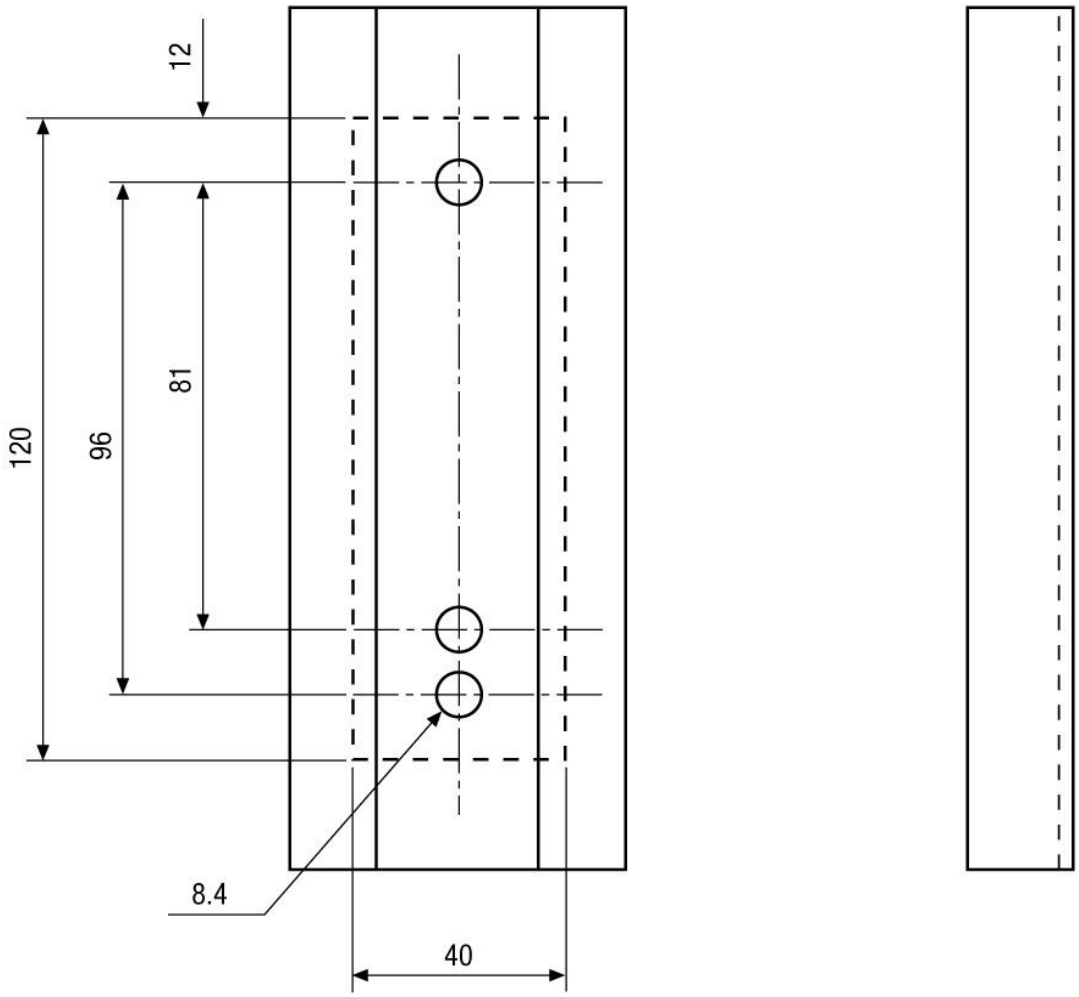

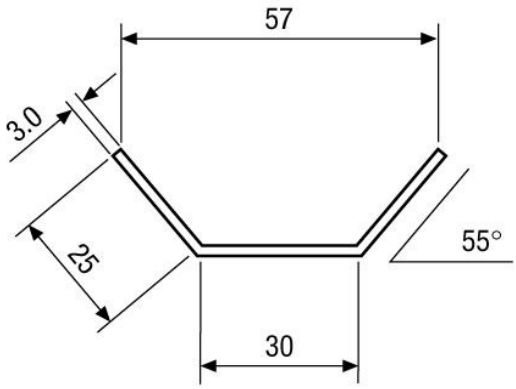

Maße/Dimensions: mm

Ihr Partner für eneo Produkte: