BOSCH
Technik fürs Leben

VIP XD Decoder für bis zu vier Videostreams (Quad-View)

- **Vierfachansicht-Option**
- **DVD-Qualität mit 25/30 ips bei 4CIF**
- **Ultrakompakte Größe**
- **Composite Video- oder VGA-Ausgang**
- **Alarmeingänge und Relaisausgang**
- **Audio-Option**

Der VIP XD unterstützt die H.264, MPEG-4- und MPEG-2-Videoübertragung von PAL- oder NTSC-Signalen über IP-Verbindungen mit bis zu 25/30 Bildern pro Sekunde in DVD-Qualität.

Die Videoanschlüsse können automatisch über den Encoder, den Decoder oder über das umfassende Bosch Video Management System bestimmt werden. Der VIP XD lässt sich so einrichten, dass jeweils nur ein Videostream angezeigt wird oder die Anzeige von vier Videostreams bei geteiltem Bildschirm erfolgt (Quad-View). Das Gerät kann bis zu vier MPEG-4-Videostreams simultan decodieren. Der Anzeigemodus lässt sich dabei über ein Managementsystem wie VIDOS fernsteuern. Alternativ kann der VIP XD zur direkten Ansteuerung eines VGA-Monitors verwendet werden und ist somit ideal für Anwendungen wie Flachbildmonitorwände geeignet.

Der VIP XD ist auch als Audio-Modell erhältlich. In dieser Ausführung bietet er parallel zur Videoübertragung eine bidirektionale 1-Kanal-Audiokommunikation.

Neben der Schnittstelle für Standardleitungspegel verfügt diese Ausführung über integrierte Verstärker für den direkten Anschluss an Mikrofon und Lautsprecher.

Der VIP XD ist äußerst kompakt und damit ideal für platzsparende Lösungen geeignet.

Funktionsbeschreibung

Zugriffssicherheit

Die VIP XD Decoder bieten mehrere Sicherheitsstufen für den Zugriff auf das Netzwerk, das Gerät und die Datenkanäle. Zusätzlich zum zweistufigen Kennwortschutz kann zur Identifikation auch eine 802.1x-Authentifizierung mit einem RADIUS-Server verwendet werden. Sie können Zugriffe über einen Web-Browser mit dem HTTPS-Protokoll absichern, wobei ein im Gerät gespeichertes SSL-Zertifikat verwendet wird. Für vollkommenen Datenschutz kann jeder Kommunikationskanal – Video, Audio und serielle Schnittstelle – unabhängig über AES mit 128-bit-Schlüsseln verschlüsselt werden, sobald die standortbezogene Verschlüsselungslizenz aktiviert wurde.

Hohe Leistung

IP-Videodaten können zu einem VIP XD Hochleistungs-Videodecoder übertragen und mit extremer Klarheit auf analogen CCTV-Anlagen oder auf großen VGA-Flachbildmonitoren wiedergegeben werden. VIP XD kann bis zu vier MPEG-4-Videostreams mit voller Auflösung und Bildrate verarbeiten und sie in Quadrantenansicht anzeigen. Bei Einzelbildanzeige kann er H.264, MPEG-4 oder MPEG-2 wiedergeben.

Problemlose Upgrades

Fern-Upgrades von VIP XD Decodern können jederzeit durchgeführt werden, wenn neue Firmware-Versionen verfügbar werden. Dies gewährleistet, dass das Produkt immer auf dem neuesten Stand ist und die Investition mit geringem Aufwand geschützt wird.

Zertifikate und Zulassungen

Zulassungen

Region	Zertifizierung	
Europa	CE	VIP X
		VIP-X-PS
USA	UL	VIP X
		VCS UL online certifications directory (link)

Sicherheit

Region	Nummer
	IEC 60950

Elektromagnetische Verträglichkeit

Region	Nummer
EU	EN 55103-1 Video- und Audiogeräte
	EN 55103-2 Video- und Audiogeräte
	EN 50130-4 Alarmsysteme
	EN 55022 ITE
	EN 55024 ITE
	EN 61000-3-2
	EN 61000-3-3
USA	FCC 47 CFR Kapitel 1, Teil 15

Planungshinweise

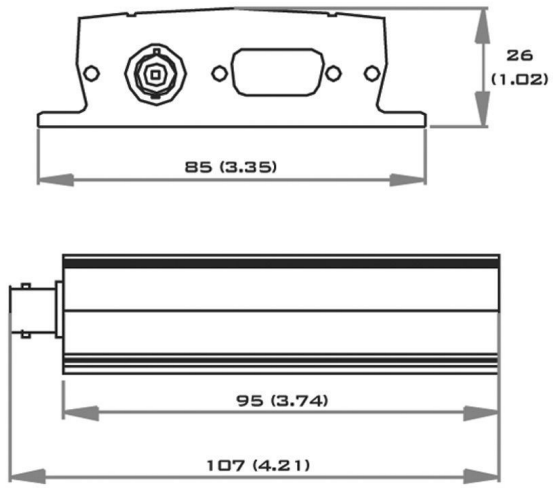

Abmessungen in mm (Zoll)

Anschlüsse und Anzeigen auf der Vorderseite

Nicht-Audio-Modell

1 Videoausgang 2 VGA

Audio-Modell

1 Videoausgang
2 Line In (Audioeingang)
3 Mikrofoneingang, Lautsprecherausgang
4 Line Out (Audioausgang)
5 VGA

Anschlüsse und Anzeigen auf der Rückseite

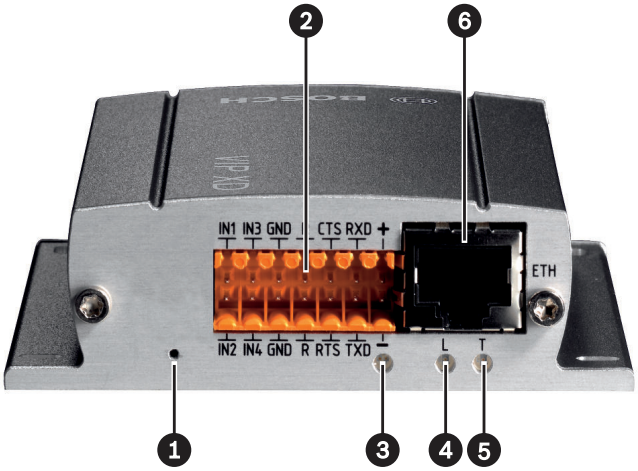

Alle Modelle

1 Zurücksetzen: werksmäßige Standardeinstellung
2 Alarmeingang, Relaisausgang, Netzanschluss, COM (RS-232/422/485)
3 LED Power (Netz)
4 LED Link (Verbindung)
5 LED Traffic (Datenübertragung)
6 10/100 Base-T Fast Ethernet

Rackmontagesatz (optional)

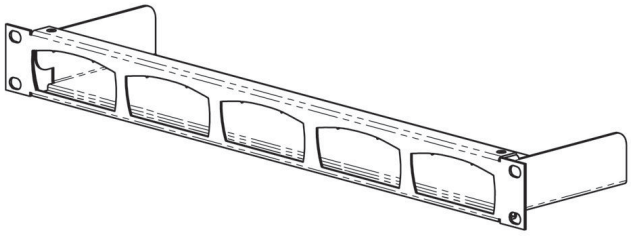

Lieferumfang

Anzahl	Komponente
1	VIP XD Decoder für bis zu vier Videostreams (Quad-View) oder
	VIP XDA Decoder für bis zu vier Videostreams mit Audio
1	Internationales Steckernetzteil
1	RS-232 Null-Modemkabel
1	Schnellstartanleitung
1	CD-ROM mit Software und Dokumentation

Technische Daten

Elektrische Daten	
Stromversorgung	VIP-X-PS im Lieferumfang enthalten
Eingangsspannung	12 bis 24 VDC
Leistungsaufnahme	Ca. 7 VA
Eingang/Ausgang	
Video	1 x Ausgang
• Anschluss	BNC
• Impedanz	75 Ohm
• Signal	Analog, Composite, 1 Vss, NTSC oder PAL
VGA	1 x Ausgang
• Anschluss	15-pol. Sub-D-Buchse
• Signal	1 Vss, RGB analog
Audio (nur Audioversion)	1 x Mono Line-In, 1 x Mono Line-Out, 1 x Mikrofon-Eingang, 1 x Lautsprecher-Ausgang
• Anschluss	2 x Stereobuchse 3,5 mm, 1 x CombiCon-Stecker
• Signal Line-In	9 kOhm (typ.), 5,5 Vss (max.)
• Signal Line-Out	16 Ohm (min.), 3,0 Vss (max.)
• Signal Mikrofon	2 kOhm (typ.), 2,8 Vss (max.) bei -20 dB, 2,3 Vss (typ.)
• Signal Lautsprecher	4 Ohm (min.), 6 Vss (max.), 1 W RMS
Alarm	4 x Eingang
• Anschluss	Klemme (nicht isolierter Schließkontakt)
• Aktivierungswiderstand	10 Ohm (max.)
Relais	1 x Ausgang
• Anschluss	Klemme
• Signal	30 Vss (SELV), 2 A
COM-Port	Klemme, RS-232/422/485
Video	
Standards	H.264 BP+ (ISO/IEC 14496-10) MPEG-4, MPEG-2
Datenraten	Bis zu 6 Mbps je Stream
Auflösung	Horizontal x vertikal PAL/NTSC
• 4CIF	704 x 576/480
• 2CIF	704 x 288/240
• 2/3 D1	464 x 576/480
• 1/2 D1	352 x 576/480
• CIF	352 x 288/240
• QCIF	176 x 144/120
GOP-Struktur	I, IP
IP-Gesamtverzögerung	120 ms (MPEG-4)

Audio (nur Audioversion)	
Standard	G.711; 300 Hz bis 3,4 kHz
Datenrate	80 kbps bei einer Abtastrate von 8 kHz
Netzwerk	
Ethernet	10/100 Base-T, automatische Erkennung, Halb-/Vollduplex, RJ45
Protokolle	RTP, Telnet, UDP, TCP, IP, HTTP, HTTPS, FTP, DHCP, IGMP V2/V3, ICMP, ARP, SMTP, SNTP, SNMP (V1, MIB-II), 802.1x
Verschlüsselung	TLS 1.0, SSL, AES (optional)
Steuerung	
Software-Update	Flash ROM, fernprogrammierbar
Konfiguration	Configuration Manager oder Web-Browser
Mechanische Daten	
Abmessungen (H x B x T)	26 x 85 x 107 mm
Gewicht	Ca. 0,3 kg
Umgebungsbedingungen	
Betriebstemperatur	0 °C bis +50 °C Umgebungstemperatur
Relative Luftfeuchtigkeit	0 bis 95 % Luftfeuchtigkeit, nicht kondensierend
Wärmewert	24 BTU/h (max.)

Bestellinformation

App.Schl.	VEPOS	Bestellnummer
VIP-XD		
H.264/MPEG-4/MPEG-2-Decoder für bis zu 4 Videostreams mit serieller Schnittstelle, Alarmeingang, Relais		
4970	**8059**	**F.01U.079.877**
VIP-XDA		
H.264/MPEG-4/MPEG-2-Decoder für bis zu 4 Videostreams mit Audio, serieller Schnittstelle, Alarmeingang, Relais		
4970	**8060**	**F.01U.079.878**
Zubehör/Erweiterungen		
VIPRMK1HU		
VIP X/10/1000 Rackmontagesatz (5 Einheiten in 1 HE)		
4970	**8301**	**F.01U.011.957**
VIP-X-PS		
Stromversorgung		
4970	**3570**	**F.01U.075.739**
PSR 1200 Rack-Netzteil		
Netzteil für Rackmontage 1200 W		
		F.01U.064.332
Software Erweiterungen		
IP Matrix		
BVIP IP Matrix-Lizenz für Decoder		
4628	**6761**	**F.01U.082.141**
SFT-VASA Hybrid IP: Analog/Matrix-IP-Integrationssoftware für Video over IP		
		F.01U.074.869
MVC-FENC-AES BVIP AES 128-bit-Verschlüsselung		
BVIP AES 128-bit standortbezogene Verschlüsselungslizenz. Diese Lizenz wird nur einmal pro Installation benötigt. Sie ermöglicht verschlüsselte Kommunikation zwischen BVIP-Encodern, -Decodern und -Managementstationen.		
4970	**0071**	**F.01U.074.371**

Germany:
Bosch Sicherheitssysteme GmbH
Werner-von-Siemens-Ring 10
85630 Grasbrunn
Tel.: +49 (0)89 6290 0
Fax:+49 (0)89 6290 1020
de.securitysystems@bosch.com
www.bosch-sicherheitsprodukte.de

Weitere Poduktinformationen:
Bosch Sicherheitssysteme STDE
Werner-Heisenberg-Strasse 16
34123 Kassel
Tel.: /Fax: +49 (0)561 89 08
CCTV: -200/-299; Comm. -300/-399
Einbruch/Brand/Access: -500/-199
de.securitysystems@bosch.com
www.bosch-sicherheitsprodukte.de

Haus-ServiceRuf und NurseCall Schweiz:
TeleAlarm SA - Bosch Group
Rue du Pont 23
CH - 2300 La Chaux-de-Fonds
Weitere Informationen erhalten Sie unter:
Telefon +41 32 327 25 40
Telefax +41 32 327 25 41
ch.securitysystems@bosch.com
www.telealarm.ch

Represented by

© Bosch Sicherheitssysteme GmbH 2011 | Änderungen und Irrtümer vorbehalten
T2027113227 | Cur: de-DE, V25, 15 Jul 2011 | Src: en-US, V0, 18 Jan 2008