WDDG-2

WDDG-2
Dome-Aufbaugehäuse für Platinenkameras Pantone Coolgray 1C,

Art-Nr. 71494

Hauptmerkmale

Für Decken- und Wandaufbaumontage
Klare PC-Kuppel mit schwarzem Inneneinsatz
Platinenkameras bis 42x42 mm einbaufähig
Wetter- und vandalismusgeschützte Ausführung
Manuelle 2-Achsen Kameraausrichtung
Einbruchhemmender Gehäuseverschluss
Gehäusefarbe: Pantone Coolgray 1C

Spezifikationen

Kamera-Einbau	Platine, Platinenkameras bis max. 42 (L) x 42 (B) x 65 (H) mm
Kamerabefestigung	Auf dreh- und neigbarer Halterung: Verstellbereich: 360° (H), 0-90° (V)
Kuppel	3mm Polycarbonat -klar- mit schwarzer Innenabdeckung und Ausblick-schlitz, hohe Widerstandsfähigkeit
Heizung	optional
Eingangsspannung	Max. 40VAC
Schutzart	IP65, bei sachgerechter Montage gemäß Betriebsanleitung
Kabeleinführung	Je 1x 3/4´´und 1/2´´Gewinde-Bohrung (Blindstopfen liegen bei)
Montageart	Wandmontage, Deckenmontage
Vandalismusgeschützt	ja
Gehäuse	Außen
Gehäusematerial	Aluminium
Gehäuse	Aluminiumguss mit Polycarbonat-Kuppel
Farbe (Gehäuse)	Pantone Cool Gray 1C
Farbe (Kuppel)	klar

© Copyright ISG mbH Intern.tätige Sicherheitsges. Bürohaus Rhin-Center, Rhinstraße 137A, 10318 Berlin, Mai 2013- Technische Änderungen vorbehalten

WDDG-2

(Fortsetzung Spezifikationen)

Abmessungen (HxBxT)	siehe Maßzeichnung
Gewicht	720g
Mitgeliefertes Zubehör	Befestigungs-Beipack, Gewindeabdichtung, Blindstopfen, Torx-Schlüssel

Optionales Zubehör

70495	**VT-PS12DC-7**	Stecker-Netzgerät, 100-240V/12 VDC-1,25A, stab, Kontinent & U K-Netzstecker-Einsatz
70543	**VT-PS12DC-10**	Stecker-Netzgerät 100-240V/12V DC-2,5A stab., Kontinent & UK Netz-steckeinsatz
71664	**WDDG2/H12**	Niedervolt-Heizungskit 12V/8W für WDDG-2 Gehäuse

© Copyright ISG mbH Intern.tätige Sicherheitsges. Bürohaus Rhin-Center, Rhinstraße 137A, 10318 Berlin, Mai 2013- Technische Änderungen vorbehalten

WDDG-2

Produktinformationen

Lieferung mit Englisch sprachiger Montage- und Betriebsanleitung

© Copyright ISG mbH Intern.tätige Sicherheitsges. Bürohaus Rhin-Center, Rhinstraße 137A, 10318 Berlin, Mai 2013- Technische Änderungen vorbehalten

Technische Zeichnung

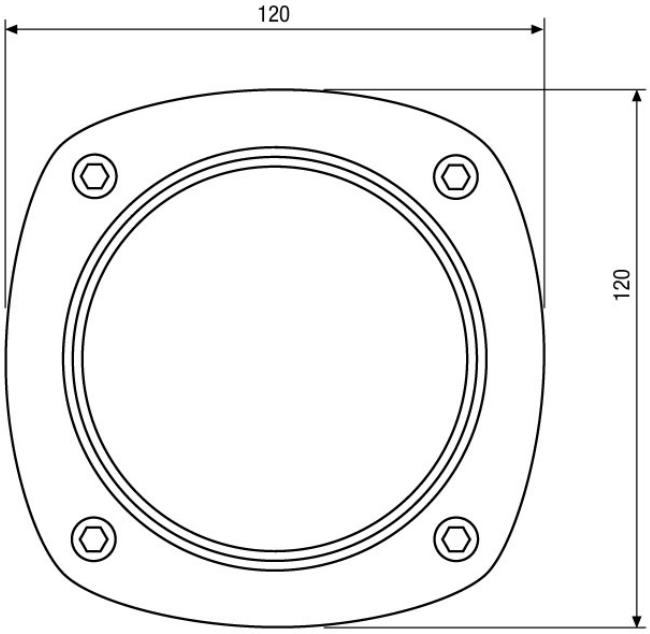

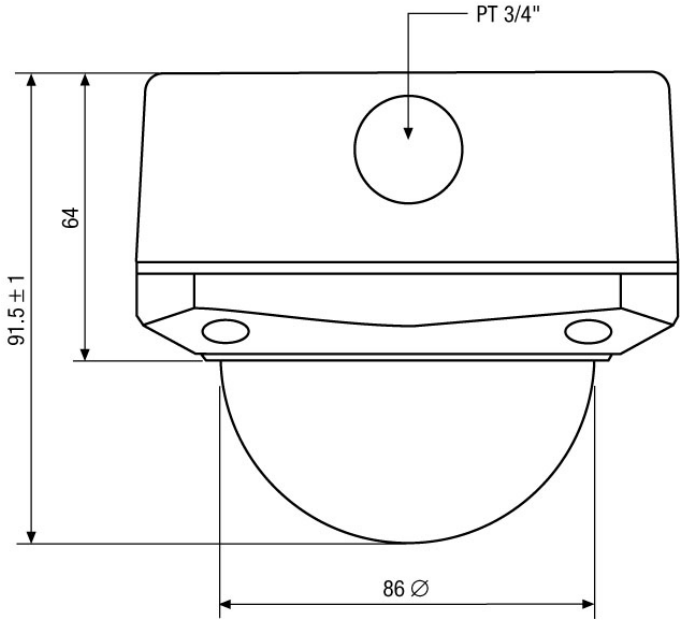

Maße/Dimensions: mm

ISG mbH Intern.tätige Sicherheitsges. Bürohaus Rhin-Center
Rhinstraße 137A · 10318 Berlin · DE

© Copyright ISG mbH Intern.tätige Sicherheitsges. Bürohaus Rhin-Center, Rhinstraße 137A, 10318 Berlin, Mai 2013- Technische Änderungen vorbehalten

VIDEOR