WD-12-WA

WD-12-WA
Wandarm mit Kugelkopf, 1/4´´Kamera Schraube,
140mm, RAL9006

Art-Nr. 70835

Hauptmerkmale

Für Wand- und Deckenbefestigung
Robuste Aluminiumkonstruktion
Einstellkopf mit großem Verstellbereich
Montagefertig

Spezifikationen

Abstand Kamerabefestigung - Wand/Decke	140mm
Tragfähigkeit	500g
Kamerabefestigung	1/4´´- 20 UNC-Gewinde
Material	Aluminium
Farbe	RAL9006
Gewicht	220g

© Copyright ISG mbH Intern.tätige Sicherheitsges. , September 2010- Technische Änderungen vorbehalten

WD-12-WA

Technische Zeichnung

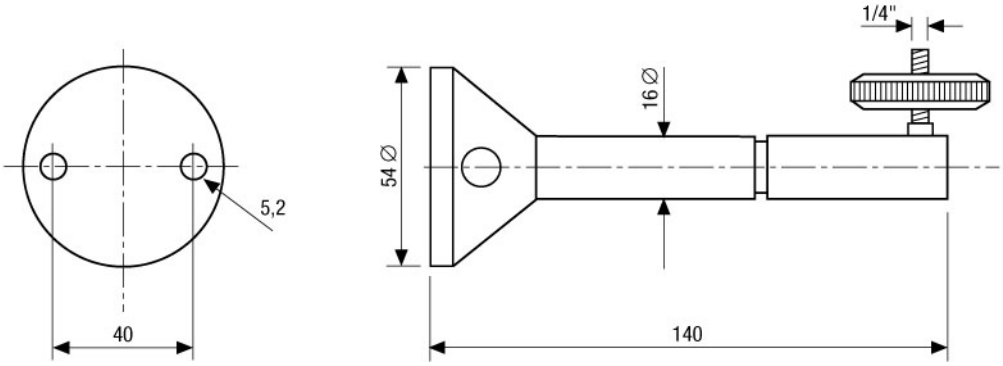

Maße/Dimensions: mm

ISG mbH Intern.tätige Sicherheitsges.
Konrad-Wolf-Str. 45 · 13055 Berlin · DE

© Copyright ISG mbH Intern.tätige Sicherheitsges. , September 2010- Technische Änderungen vorbehalten

VIDEOR