WD-12/E-WA

Artikel-Nr.: 70834

Wandarm, Kugelkopf,
ausziehbar, 1/4"
Befestigungsschraube, RAL9006

Hauptmerkmale

Für Wand- und Deckenbefestigung
Robuste Aluminiumkonstruktion
Verstellbarer Montageabstand der Kamera
Einstellkopf mit großem Verstellbereich

Spezifikationen

Abstandsbereich Kamerabefestigung - Wand/Decke	210 ~ 310mm
Tragfähigkeit	500g
Kamerabefestigung	1/4" - 20 UNC-Gewinde
Material	Aluminium
Farbe	RAL9006
Gewicht	220g

Technische Zeichnung

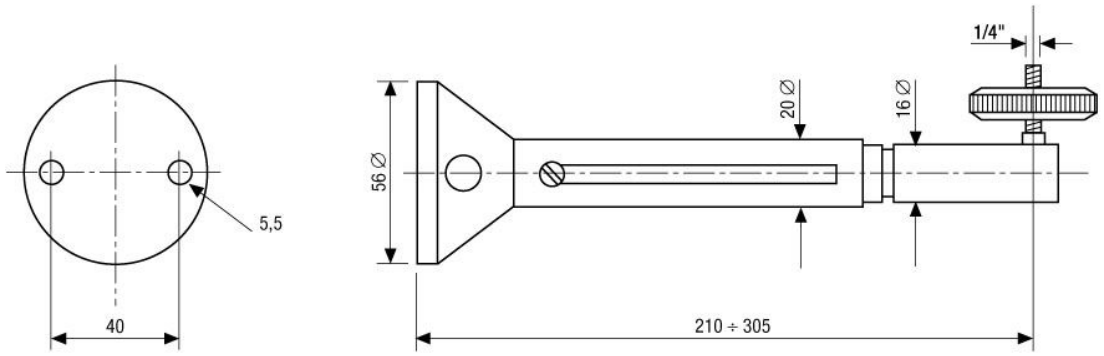

Maße/Dimensions: mm

Ihr Partner für eneo Produkte: