WD-13/E-WA

WD-13/E-WA
Deckenhalterung, Kugelkopf, ausziehbar,

1/4´´Befestigungsschraube, RAL9006

Art-Nr. 70833

Hauptmerkmale

Für Deckenmontage
Verstellbarer Montageabstand der Kamera
Robuste Aluminiumkonstruktion
Einstellkopf mit großem Verstellbereich
Montagefertig

Spezifikationen

Promotion	Sonderpreis
Tragfähigkeit	500g
Kamerabefestigung	1/4´´- 20 UNC-Gewinde
Material	Aluminium
Farbe	RAL9006
Gewicht	500g

© Copyright ISG mbH Intern.tätige Sicherheitsges. Bürohaus Rhin-Center, Rhinstraße 137A, 10318 Berlin, Mai 2013- Technische Änderungen vorbehalten

Technische Zeichnung

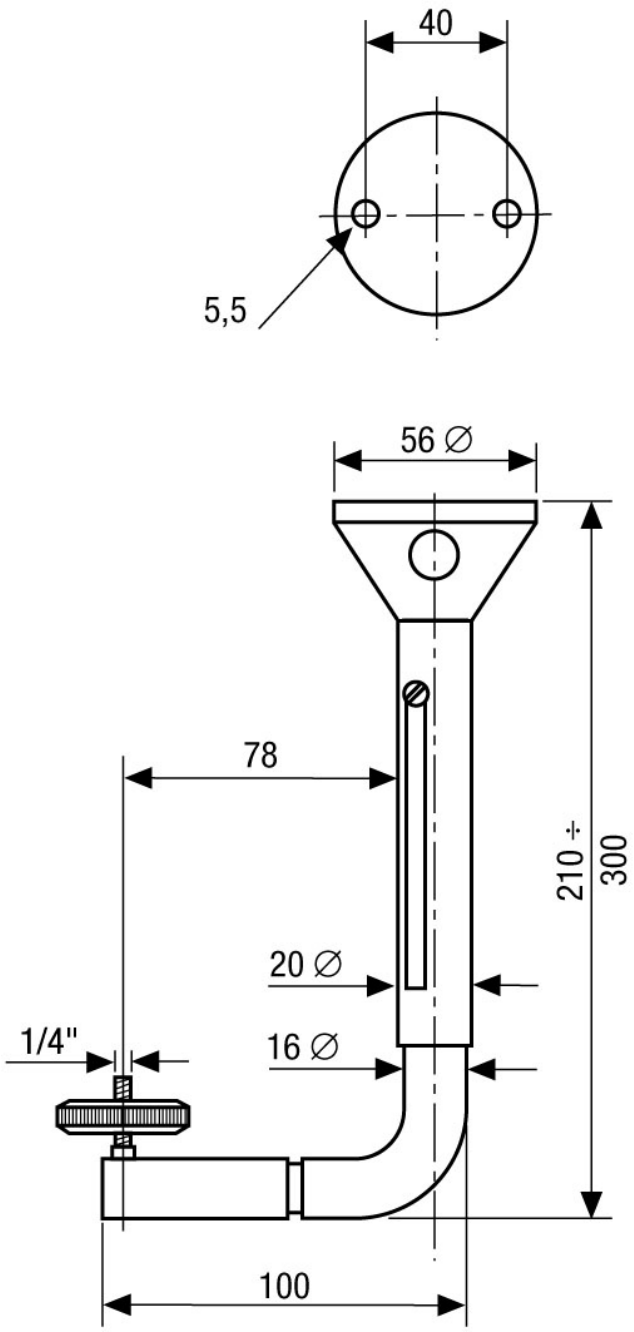

Maße/Dimensions: mm

ISG mbH Intern.tätige Sicherheitsges. Bürohaus Rhin-Center
Rhinstraße 137A · 10318 Berlin · DE

© Copyright ISG mbH Intern.tätige Sicherheitsges. Bürohaus Rhin-Center, Rhinstraße 137A, 10318 Berlin, Mai 2013- Technische Änderungen vorbehalten

VIDEOR