WD-24

WD-24
Wandmontagearm mit Kamera-Einstellsockel
1/4´´Befestigungsschraube,

schwarz

Art-Nr. 70772

Hauptmerkmale

Für Wand- und Deckenbefestigung
Robuste Konstruktion
Einstellkopf mit großem Verstellbereich
Kabeleinführung durch die Wandplatte
Montagefertig

Spezifikationen

Abstand Kamerabefestigung - Decke	115mm
Abstand Kamerabefestigung - Wand	110/155mm
Neigebereich	0 ~-90°
Tragfähigkeit	1,5kg max.
Kamerabefestigung	1/4´´- 20 UNC-Gewinde
Material	Aluminium/Kunststoff
Farbe	Schwarz
Abmessungen (HxBxT)	Siehe Maßzeichnung
Gewicht	Ca. 90g
Lieferumfang	3x selbstschneidende Kreuzschlitz-Schrauben 3,5x20mm

© Copyright ISG mbH Intern.tätige Sicherheitsges. , September 2010- Technische Änderungen vorbehalten

Technische Zeichnung

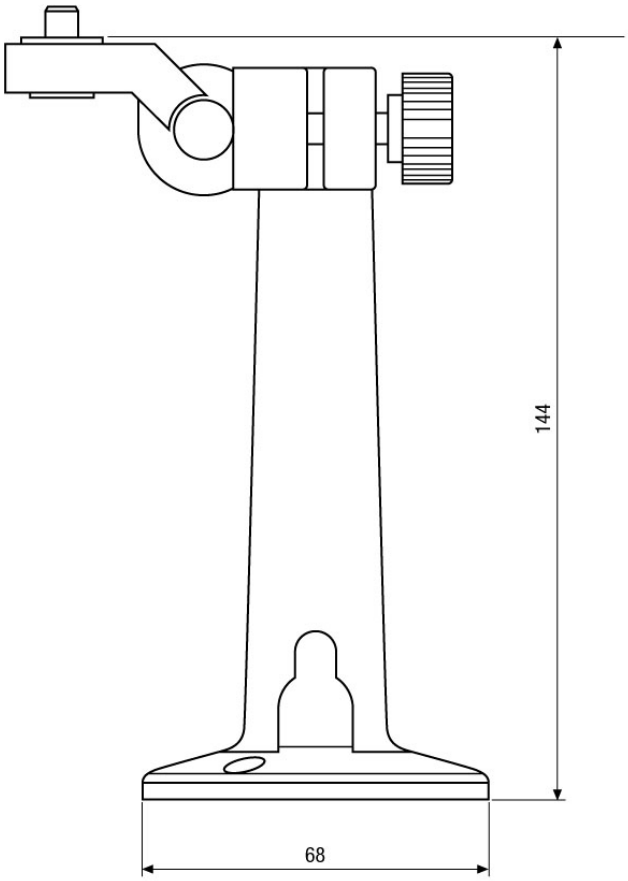

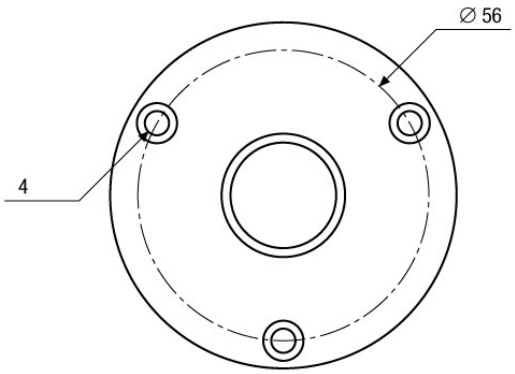

Maße/Dimensions: mm

© Copyright ISG mbH Intern.tätige Sicherheitsges. , September 2010- Technische Änderungen vorbehalten