WD-22

Artikel-Nr.: 70769

Wandmontagearm, Kugelkopf,
1/4" Befestigungsschraube,
Beige

Hauptmerkmale

Für Wand- und Deckenbefestigung
Einstellkopf mit großem Verstellbereich
Robuste Konstruktion
Montagefertig

Spezifikationen

Abstand Kamerabefestigung - Wand/Decke	95/120mm
Tragfähigkeit	500g
Kamerabefestigung	1/4" - 20 UNC-Gewinde
Material	Kunststoff (ABS)
Farbe	Beige
Gewicht	40g

Technische Zeichnung

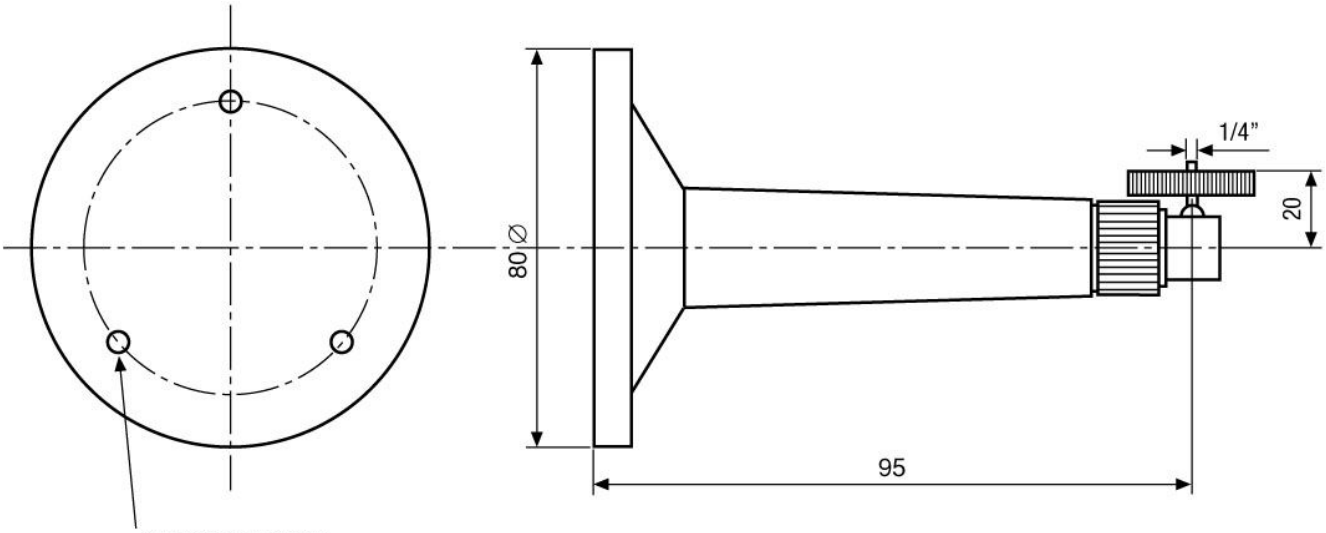

3 Bohrungen: 6 mm
auf Lochkreis: 62 mm

3 Holes: 6 mm
on P.C.D.: 62 mm

Maße/Dimensions: mm

Ihr Partner für eneo Produkte: