VT-PS12DC-10

Artikel-Nr.: 70543

Stecker-Netzgerät 100-240V/12V
DC-2,5A stab., Kontinent & UK
Netzsteckeinsatz

Hauptmerkmale

Eingangsspannung: 100-240VAC, 50/60Hz
Ausgangsleistung: 12VDC/2,5A (stabilisiert)
Steckbarer Netzanschluss mit Wechseleinsatz
Sekundärleitung mit offenen Enden

Spezifikationen

Zertifizierungen	CE

Technische Zeichnung

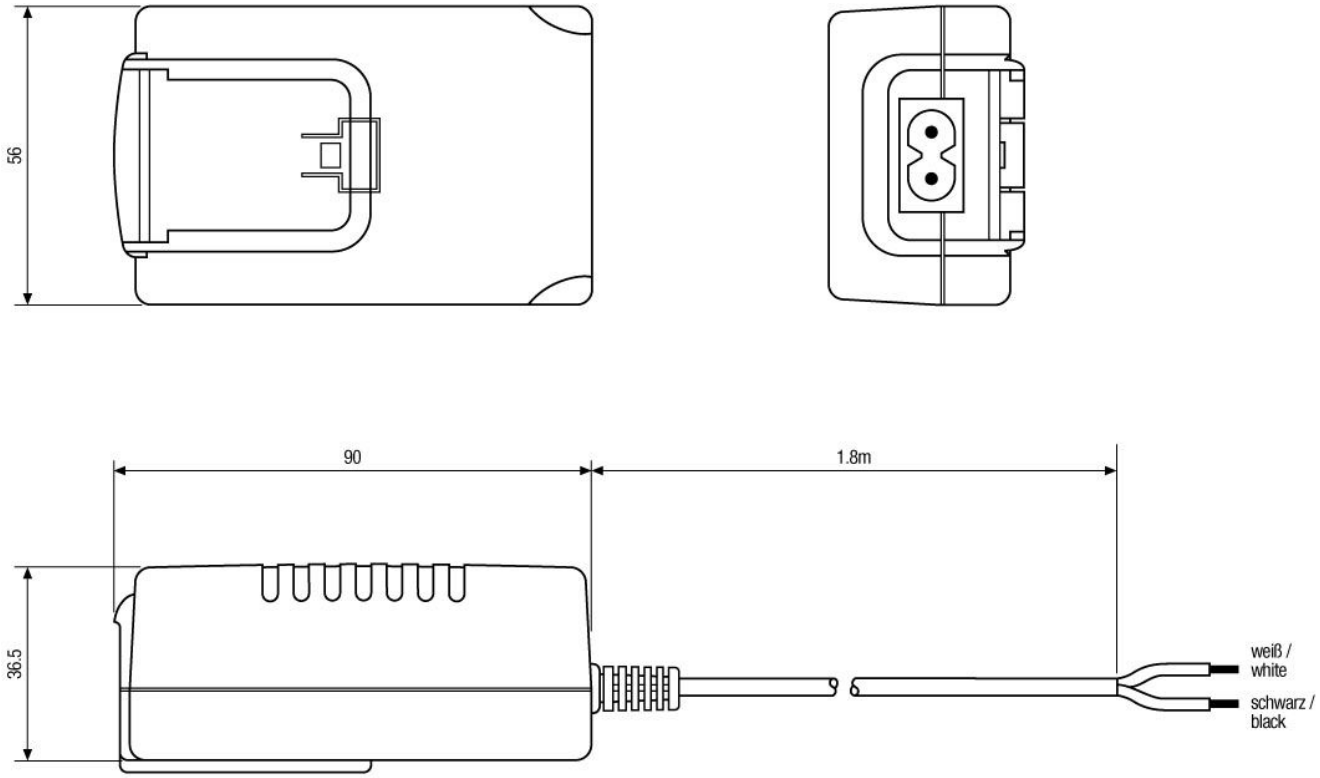

Maße/Dimensions: mm

Ihr Partner für eneo Produkte: