SC-CVC01

SC-CVC01
Smart Camera System, Farbe, 640x480 185 fps,
Linux-OS, CS-Mount, VGA

Art-Nr. 59701

Lieferung ohne Objektivschutztubus

Hauptmerkmale

- **Frei programmierbare Hochgeschwindigkeitskamera**
- **Bis zu 185 Bilder/sek bei voller Auflösung**
- **CMOS-Sensor mit Global Shutter**
- **Intel Xscale Prozessor mit 400 MHz Taktrate**
- **Open Source Linux Betriebssystem**
- **Frei zugängliches Xilinx Spartan-3 FPGA**
- **Sehr kompaktes Design**
- **Äußerst geringe Leistungsaufnahme**
- **Ethernet- und CAN-Bus-Schnittstelle**
- **Schutzart IP65/67**
- **Kompatibel mit vielen Standard-Softwarepaketen**

Spezifikationen

Bauart (Kamera)	Gehäusekamera
Serie	eneo SC
System	Farbe
Auflösung Pixel aktiv	640 x 480
Bildwiederholrate	185 fps
Max. Bildwiederholrate	185 fps bei 480 Zeilen bis 1397 fps bei 64 Zeilen
Horizontale Auflösung	keine Angabe TVL
Chipgröße	1/2´´
Pixelgröße	9,9 (h) x 9,9 (v) μm
Elektronischer Shutter	27 μs bis 1 s
Aufnahmesensor	CMOS
Sensortyp	Micron MT9V403, Global Shutter
Objektiv-Mount	C/CS

© Copyright ISG mbH Intern.tätige Sicherheitsges. , April 2010- Technische Änderungen vorbehalten

SC-CVC01

(Fortsetzung Spezifikationen)

Beleuchtung	keine
IR-Sperrfilter	nicht eingebaut
Betriebssystem	Linux Kernel 2.6.6
CPU	Intel Xscale PXA255
Taktfrequenz	400
FPGA	Xilinx Spartan-3
Arbeitsspeicher	64 MB
Speicherkapazität	64 MByte SDRAM an der CPU, 32 MByte SDRAM am FPGA, 16 kBit FRAM
Flash Speicher	32 MByte
SDK	Toolchain im Lieferumfang
Besonderheiten	frei zugängliches Xilinx Spartan-3 FPGA
Ethernet-Schnittstelle	100BaseT, TCP/IP
Eingänge / Ausgänge	2 Eingänge / 3 Ausgänge 24 V I/O, bis zu 1,5A Summenstrom
Bus-Interface	CAN-Bus max. 1 Mbit/s
Videoausgänge	keine Angabe
Betriebsspannung	24VDC
Stromaufnahme	120 mA bei unbelasteten Ausgängen
Leistungsaufnahme	1,9 W bei unbelasteten Ausgängen
Betriebstemperatur	-10 bis +50 °C
Lagerungstemperatur	-10 bis +60 °C
Temperaturüberwachung	integriert
Vibrationsfestigkeit	geprüft nach DIN / IEC 68 / EN 60068 Teil 2-6. 0,35 mm Weg bei 10...60 Hz. 5 g Beschleunigung bei 60...150 Hz.
Schockfestigkeit	geprüft nach DIN / IEC 68 / EN 60068 Teil 2-27. +/- 30 g bei 11 ms Dauer. 5 Schocks je Richtung.
Schutzart	IP65 und IP67 mit Objektiv-Schutztubus (Option)
Material	Kupfer- und PTFE-frei
Abmessung Breite	45 mm
Abmessung Höhe	45 mm
Abmessung Tiefe	85 mm
Gewicht	184g

Optionales Zubehör

59708	**SC-PWR-CAB**	Kabel für Spannungsversorgung und I/O mit offenen Enden
59560	**STC-C-ADP**	CS- nach C-Mount Adapter 5 mm
59712	**SC-WED-GND**	Schwalbenschwanzadapter mit Grundplatte
59711	**SC-WED**	Schwalbenschwanzadapter
59710	**SC-LEN-CYL**	Objektivschutz-Tubus
59709	**SC-TRIPOD**	Stativadapter

© Copyright ISG mbH Intern.tätige Sicherheitsges. , April 2010- Technische Änderungen vorbehalten

SC-CVC01

59707	**SC-ETH-CAB**	Ethernet-Verbindungskabel 3m auf RJ45

© Copyright ISG mbH Intern.tätige Sicherheitsges. , April 2010- Technische Änderungen vorbehalten

SC-CVC01

Produktinformationen

Auf diesem hochqualitativen, intelligenten Digitalkamerasystem lässt sich unkompliziert wie bei einem PC, die gewünschte Softwarelösung installieren, die auch aus der eigenen Entwicklung stammen kann. Diese ˝Open Architecture˝bietet höchste Flexibilität die es erlaubt, dieses System zielgenau auf zahlreiche Applikationen im Machine Vision Bereich auszurichten. Das kompakte Design, das geringe Gewicht und die äußerst geringe Leistungsaufnahme garantieren eine problemlose Integration in bestehende und neue Anwendungen. Abtastraten von 185 Bilder pro Sekunde im Vollbildmode, sowie bis zu über 1000 Bilder pro Sekunde im ROI-Mode tragen den hohen Fertigungsgeschwindigkeiten in modernen Automatisierungsanlagen Rechnung. Über eine Ethernet-Schnittstelle können mehrere Kameras vernetzt und zeitlich synchronisiert werden, über den integrierten CAN-Bus kann die SPS direkt angesteuert werden.Das dem Prozessor vorgelagerte Xilinx Spartan-3 FPGA erlaubt Zugriff für optimierte Bildvorverarbeitungsalgorithmen.

© Copyright ISG mbH Intern.tätige Sicherheitsges. , April 2010- Technische Änderungen vorbehalten

Technische Zeichnung

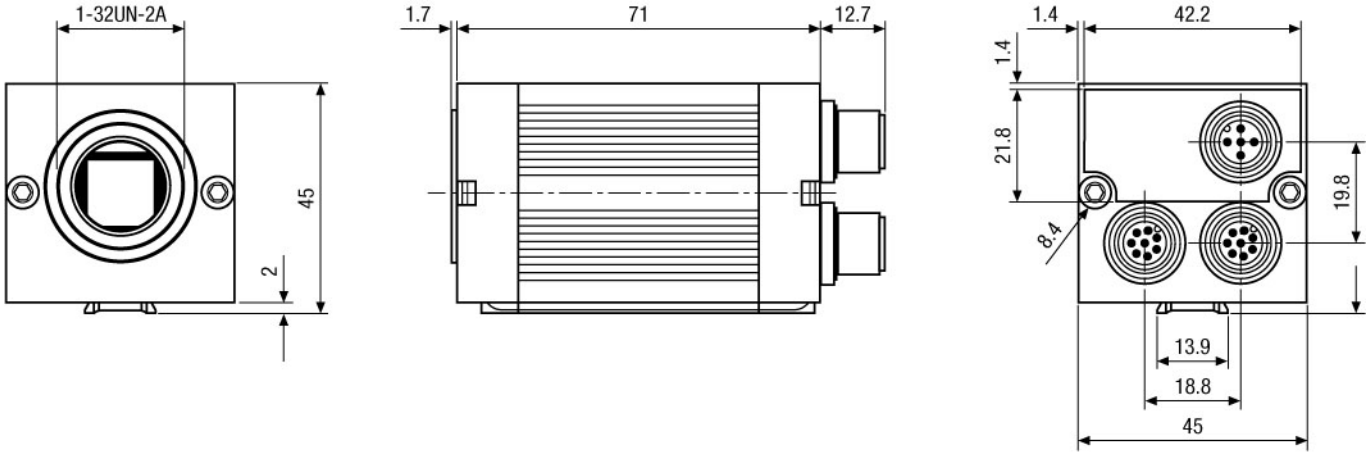

Maße/Dimensions: mm

ISG mbH Intern.tätige Sicherheitsges.
Konrad-Wolf-Str. 45 · 13055 Berlin · DE

© Copyright ISG mbH Intern.tätige Sicherheitsges. , April 2010- Technische Änderungen vorbehalten

VIDEOR