# F06Z08NDDC



F06Z08NDDC
F1,2/6-48mm DC- Motorzoomobjektiv, 1/3´´CS,

## Art-Nr. 47419

## Hauptmerkmale

- **Für 1/3´´und 1/4´´Farb- und S/W-Kameras**
- **CS-Mount**
- **Ohne eingebautem Autoiris-Verstärker**
- **Objektiv-Design ausschließlich für Motorisierung**
- **8-fach Zoombereich**
- **Hoher optischer und mechanischer Qualitätsstandard**
- **Qualitätsmotoren an Fokus und Zoom**
- **4-pol. Anschlussstecker für die Blendensteuerung**
- **Verstellbarer Mount für die Kabelpositionierung**

## Spezifikationen

| | |
|---|---|
| **Objektiv Typ** | Zoom |
| **Tag/Nacht** | nein |
| **Megapixel** | nein |
| **Asphärische Technologie** | nein |
| **Nennformat** | 1/3´´ |
| **Auflagemaß** | 12,5mm |
| **Mount** | CS |
| **Brennweite** | 6 mm - 48 mm |
| **Bildwinkel horizontal** | 44,3° - 5,8° |
| **MOD (Minimum Object Distance)** | 1,0 m |
| **Blendenbereich (F)** | F1,2~F250 |
| **Blendensteuerung** | DC |
| **Einschraubtiefe** | 4,2mm |
| **Filtergewinde** | M49x0,75mm |

© Copyright ISG mbH Intern.tätige Sicherheitsges. Bürohaus Rhin-Center, Rhinstraße 137A, 10318 Berlin, April 2013- Technische Änderungen vorbehalten

# F06Z08NDDC

(Fortsetzung Spezifikationen)

| | |
|---|---|
| **Verstellzeit** | ca. 6Sek. (bei 8VDC) |
| **Nennspannung** | 8,0VDC +/-20% |
| **Max. Stromaufnahme/Motor (Betrieb)** | 25mA |
| **Rutschkupplung an Fokus/Zoom** | ja |
| **Kabellänge** | >50cm |
| **Anschluss** | Kabellänge: 20cm mit 4-pol. DC-Stecker |
| **Temperaturbereich (Betrieb)** | -10°C ~+50°C |
| **Länge** | 91,8 mm |
| **Breite** | 64 mm |
| **Höhe** | 72 mm |
| **Höhe [#2]** | 72 |
| **Gewicht** | 390g |

© Copyright ISG mbH Intern.tätige Sicherheitsges. Bürohaus Rhin-Center, Rhinstraße 137A, 10318 Berlin, April 2013- Technische Änderungen vorbehalten

# F06Z08NDDC



## Technische Zeichnung

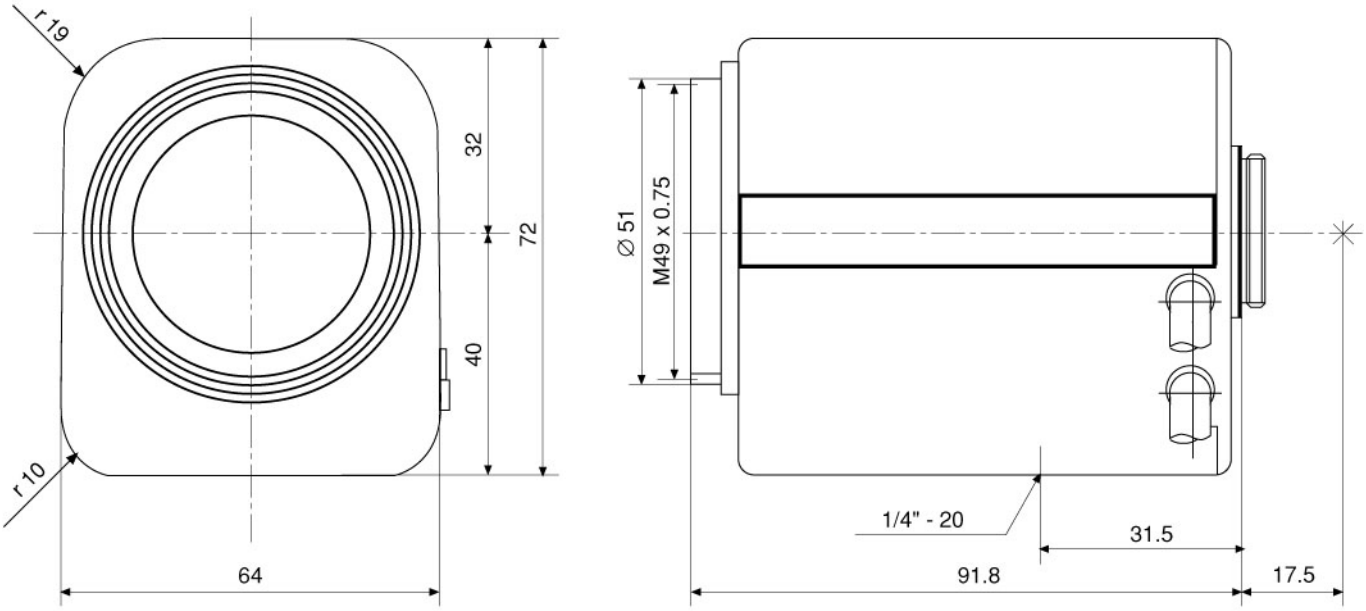


Maße/Dimensions: mm

ISG mbH Intern.tätige Sicherheitsges. Bürohaus Rhin-Center
Rhinstraße 137A · 10318 Berlin · DE

© Copyright ISG mbH Intern.tätige Sicherheitsges. Bürohaus Rhin-Center, Rhinstraße 137A, 10318 Berlin, April 2013- Technische Änderungen vorbehalten



VIDEOR