F0312NDDC-NFS

Artikel-Nr.: 47147

F1,2/2,8mm DC-Objektiv mit
Fokus Konstanthaltung, 1/3" CS

Hauptmerkmale

Für 1/3" und 1/4" Farb- und S/W-Kameras
Feste Brennweite
CS-Mount
4-pol. Anschlussstecker für die Blendensteuerung
Fokus Konstanthaltung (No-Focus-Shift)
Asphärische Linsenelemente
Hoher optischer und mechanischer Qualitätsstandard
Verstellbarer Mount für die Kabelpositionierung

Spezifikationen

Objektiv Typ	Festbrennweite
Anwendungsbereich	Tag/Nacht
Tag/Nacht	ja
Megapixel	nein
Asphärische Technologie	ja
Nennformat	1/3"
Auflagemaß	12,5mm
Mount	CS
Brennweite	2,8 mm
Bildwinkel horizontal	93,2°
MOD (Minimum Object Distance)	0,2 m
Blendenbereich (F)	F1,2~F360
Blendensteuerung	DC
Blendenantrieb	Galvanometer
Fokus-Konstantbereich	+0,02mm (Veränderung des Fokuspunkts bei Umschaltung auf IR-Beleuchtung, 850nm)
Einschraubtiefe	4,2mm
Filtergewinde	-

Spezifikationen (Fortsetzung)

Filtergewinde	nicht vorhanden
Kabellänge	ca. 20cm
4-pol. Anschlussstecker	Serienmäßig
Temperaturbereich (Betrieb)	-20°C ~ +50°C
Länge	34,7 mm
Durchmesser	34 mm
Radius	24,5 mm
Gewicht	44g

Technische Zeichnung

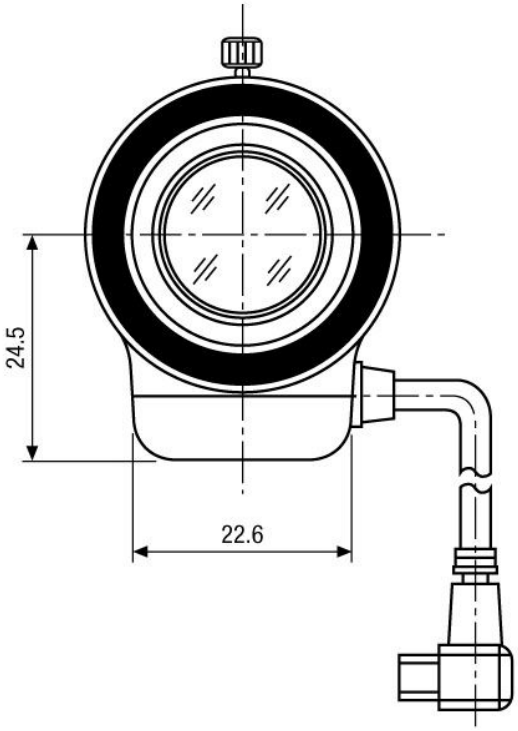

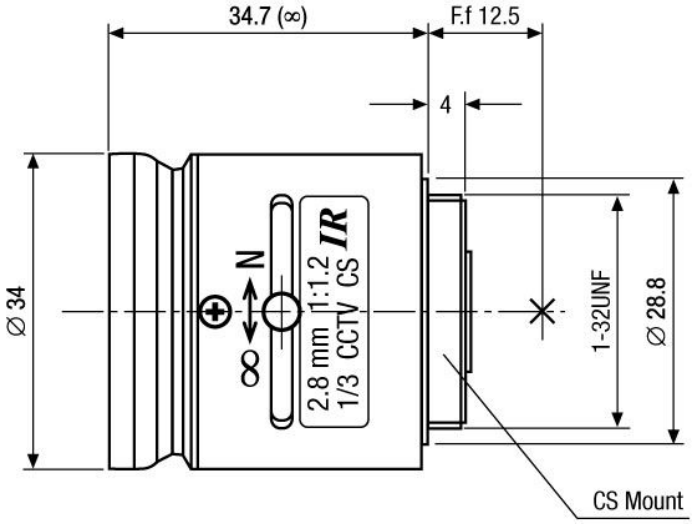

Maße/Dimensions: mm

Ihr Partner für eneo Produkte: