DV5X3.6R4B-SA2L

DV5X3.6R4B-SA2L
F1,8/3,6-18mm DC-Objektiv, Varifokal,

Fokus Konstanthaltung, 1/2´´CS

Art-Nr. 45249

FUJINON
FUJIFILM

Hauptmerkmale

- **Für 1/2´´, 1/3´´und 1/4´´Kameras**
- **Fokus Konstanthaltung (No-Focus-Shift)**
- **Variable Brennweite**
- **Asphärische Linsenelemente**
- **Eingebauter ND-Filter**
- **Hoher optischer und mechanischer Qualitätsstandard**
- **CS-Mount**
- **Verstellbarer Mount für die Kabelpositionierung**
- **Version mit langem Kabel**

Spezifikationen

Objektiv Typ	Varifokal
Anwendungsbereich	Tag/Nacht, Security, Industrie
Tag/Nacht	ja
Megapixel	nein
Asphärische Technologie	ja
Nennformat	1/2´´
Mount	CS
Brennweite	3,6 mm - 18 mm
Bildwinkel horizontal	96° - 20°
MOD (Minimum Object Distance)	0,3 m
Blendenbereich (F)	F1,8~T360 (C)
Blendensteuerung	DC
Filtergewinde	nicht vorhanden

© Copyright ISG mbH Intern.tätige Sicherheitsges. Bürohaus Rhin-Center, Rhinstraße 137A, 10318 Berlin, April 2013- Technische Änderungen vorbehalten

DV5X3.6R4B-SA2L

Technische Zeichnung

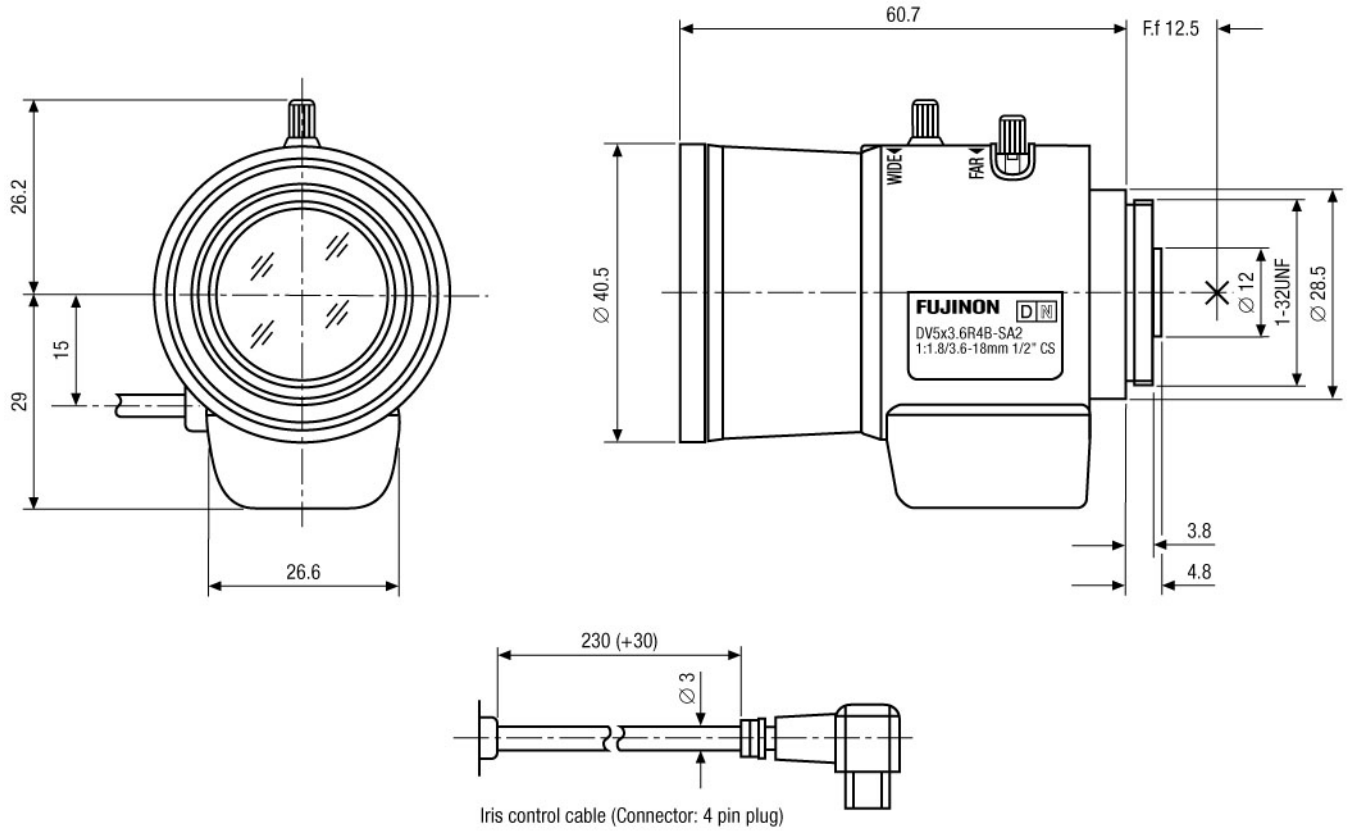

Maße/Dimensions: mm

ISG mbH Intern.tätige Sicherheitsges. Bürohaus Rhin-Center
Rhinstraße 137A · 10318 Berlin · DE

© Copyright ISG mbH Intern.tätige Sicherheitsges. Bürohaus Rhin-Center, Rhinstraße 137A, 10318 Berlin, April 2013- Technische Änderungen vorbehalten

VIDEOR