A0424SNDAI

A0424SNDAI
F2,4/3,8mm AI-Nadelöhrobjektiv gerade 1/2´´C,

Art-Nr. 43356

Hauptmerkmale

Nadelöhr-Objektiv
Für 1/2´´und 1/3´´Farb- und S/W-Kameras
C-Mount
Hoher optischer und mechanischer Qualitätsstandard
Mit eingebautem Autoiris-Verstärker
Verstellbarer Mount für die Kabelpositionierung

Spezifikationen

Objektiv Typ	Festbrennweite
Anwendungsbereich	Security
Asphärische Technologie	nein
Nennformat	1/2´´
Auflagemaß	17,526mm
Mount	C
Brennweite	3,8 mm
Bildwinkel horizontal	80,2°
MOD (Minimum Object Distance)	1,0 m
Blendenbereich (F)	F2,4~F360
Blendensteuerung	Auto-Iris
Wiederkehrgenauigkeit bei +20°C	+/-10%
Einschraubtiefe	5,2mm
Filtergewinde	nicht vorhanden
Verstellzeit	ca. 4Sek. (Automatischer Blendenverschluss im spannungslosen Zustand)

© Copyright ISG mbH Intern.tätige Sicherheitsges. , Januar 2010- Technische Änderungen vorbehalten

A0424SNDAI

(Fortsetzung Spezifikationen)

Betriebsspannung	8 ~16VDC
Eingangssignalbereich	0,5 ~1,0Vss (F)BAS
Max. Stromaufnahme	40mA
Kabelanschluss	4-pol. steckbar mit offenem Kabelende
Temperaturbereich (Betrieb)	-10°C ~+50°C
Länge	72,8 mm
Durchmesser	41,5 mm
Radius	30,25 mm
Abmessungen (LxD)	Siehe Maßzeichnung
Gewicht	ca. 75g
Bemerkung	Gerade Ausführung

© Copyright ISG mbH Intern.tätige Sicherheitsges. , Januar 2010- Technische Änderungen vorbehalten

A0424SNDAI

Technische Zeichnung

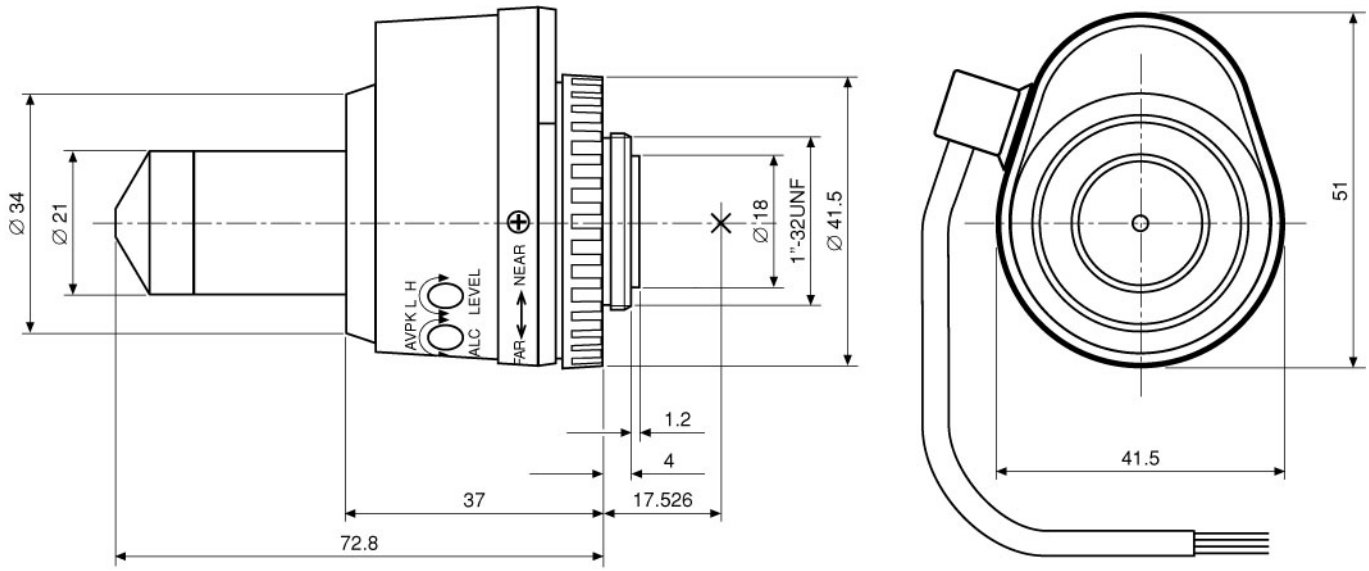

Maße/Dimensions: mm

ISG mbH Intern.tätige Sicherheitsges.
Konrad-Wolf-Str. 45 · 13055 Berlin · DE

© Copyright ISG mbH Intern.tätige Sicherheitsges. , Januar 2010- Technische Änderungen vorbehalten