F05Z10NDDC-MP

Artikel-Nr.: 43264

F1,4/5-50mm Megapixel
DC-Objektiv mit variabler
Brennweite, 1/3" CS

Hauptmerkmale

Für 1/3" Kameras mit >1 Megapixels
Asphärische Linsenelemente
Hoher optischer und mechanischer Qualitätsstandard
Variable Brennweite
CS-Mount
4-pol. Anschlussstecker für die Blendensteuerung

Spezifikationen

Objektiv Typ	Varifokal
Anwendungsbereich	Megapixel (max. 1,3 MP)
Tag/Nacht	nein
Megapixel	ja
Asphärische Technologie	ja
Nennformat	1/3"
Mount	CS
Brennweite	5 mm - 50 mm
Bildwinkel horizontal	53,8° - 5,5°
MOD (Minimum Object Distance)	1 m
Blendenbereich (F)	F1,4~F260
Blendensteuerung	DC
Blendenantrieb	Galvanometer
Filtergewinde	nicht vorhanden
Kabellänge	ca. 25cm
4-pol. Anschlussstecker	Serienmäßig
Temperaturbereich (Betrieb)	-20°C ~ +60°C
Länge	60,2 mm
Durchmesser	46 mm

Spezifikationen (Fortsetzung)

Radius	33,7 mm
Gewicht	77g

Technische Zeichnung

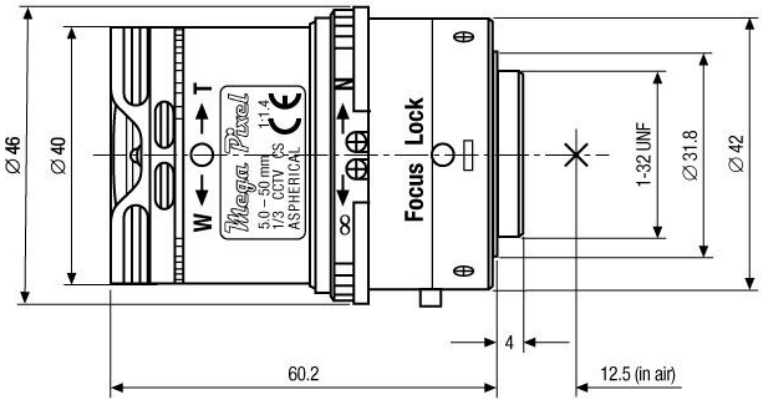

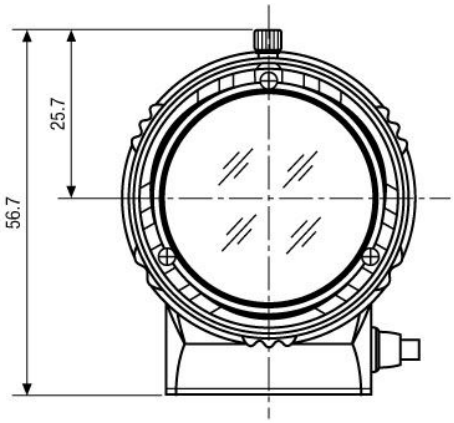

Maße/Dimensions: mm

Ihr Partner für eneo Produkte: