F05Z10M-MP

F05Z10M-MP
F1,

4/5-50mm Megapixel-Objektiv mit variabler Brennweite, 1/3´´CS

Art-Nr. 43263

Hauptmerkmale

Für 1/3´´Kameras mit >1 Megapixels
Variable Brennweite
Asphärische Linsenelemente
CS-Mount
Hoher optischer und mechanischer Qualitätsstandard

Spezifikationen

Objektiv Typ	Varifokal
Anwendungsbereich	Megapixel (max. 1,3 MP)
Asphärische Technologie	ja
Nennformat	1/3´´
Auflagemaß	12,5mm
Mount	CS
Brennweite	5 mm - 50 mm
Bildwinkel horizontal	53,8° - 5,5°
MOD (Minimum Object Distance)	1 m
Blendenbereich (F)	F1,4~C
Blendensteuerung	Manuell
Einschraubtiefe	4,0mm
Filtergewinde	nicht vorhanden
Temperaturbereich (Betrieb)	-20°C ~+60°C
Länge	60,2 mm
Durchmesser	46 mm

© Copyright ISG mbH Intern.tätige Sicherheitsges. , Januar 2010- Technische Änderungen vorbehalten

(Fortsetzung Spezifikationen)

Gewicht	65g

© Copyright ISG mbH Intern.tätige Sicherheitsges. , Januar 2010- Technische Änderungen vorbehalten

F05Z10M-MP

Technische Zeichnung

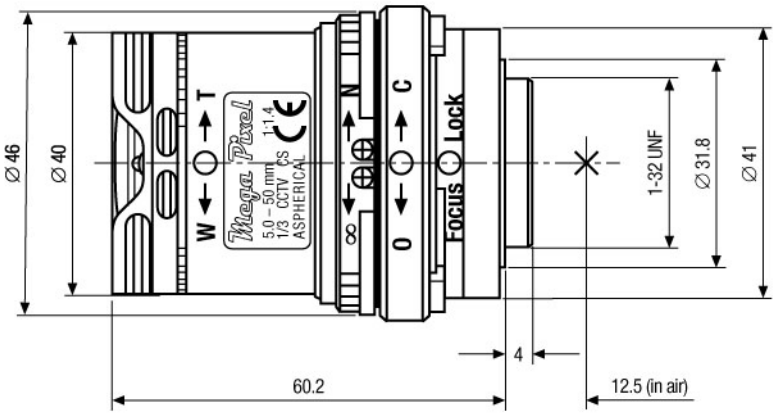

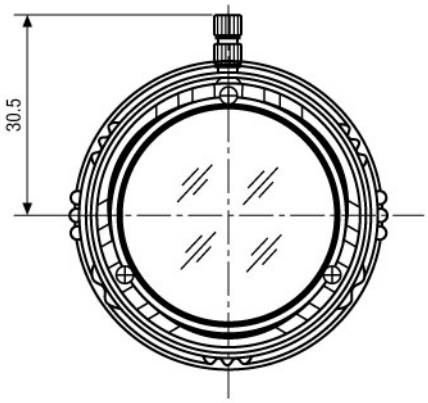

Maße/Dimensions: mm

© Copyright ISG mbH Intern.tätige Sicherheitsges. , Januar 2010- Technische Änderungen vorbehalten