F03Z2.710M-MP

F03Z2.710M-MP
F1,

0/3-8mm Megapixel-Objektiv mit variabler Brennweite, 1/3´´CS

Art-Nr. 43261

Hauptmerkmale

Für 1/2´´Kameras mit bis max. 1,3 Megapixels
Variable Brennweite
Asphärische Linsenelemente
CS-Mount
Hoher optischer und mechanischer Qualitätsstandard

Spezifikationen

Objektiv Typ	Varifokal
Anwendungsbereich	Megapixel (max. 1,3 MP)
Asphärische Technologie	ja
Nennformat	1/3´´
Auflagemaß	12,5mm
Mount	CS
Brennweite	3 mm - 8 mm
Bildwinkel horizontal	92,5° - 35,4°
MOD (Minimum Object Distance)	1,0 m
Blendenbereich (F)	F1,0~C
Blendensteuerung	Manuell
Einschraubtiefe	4,0mm
Filtergewinde	nicht vorhanden
Temperaturbereich (Betrieb)	-20°C ~+60°C
Länge	54,4 mm
Durchmesser	43,2 mm

© Copyright ISG mbH Intern.tätige Sicherheitsges. , Januar 2010- Technische Änderungen vorbehalten

(Fortsetzung Spezifikationen)

Gewicht	65g

© Copyright ISG mbH Intern.tätige Sicherheitsges. , Januar 2010- Technische Änderungen vorbehalten

F03Z2.710M-MP

Technische Zeichnung

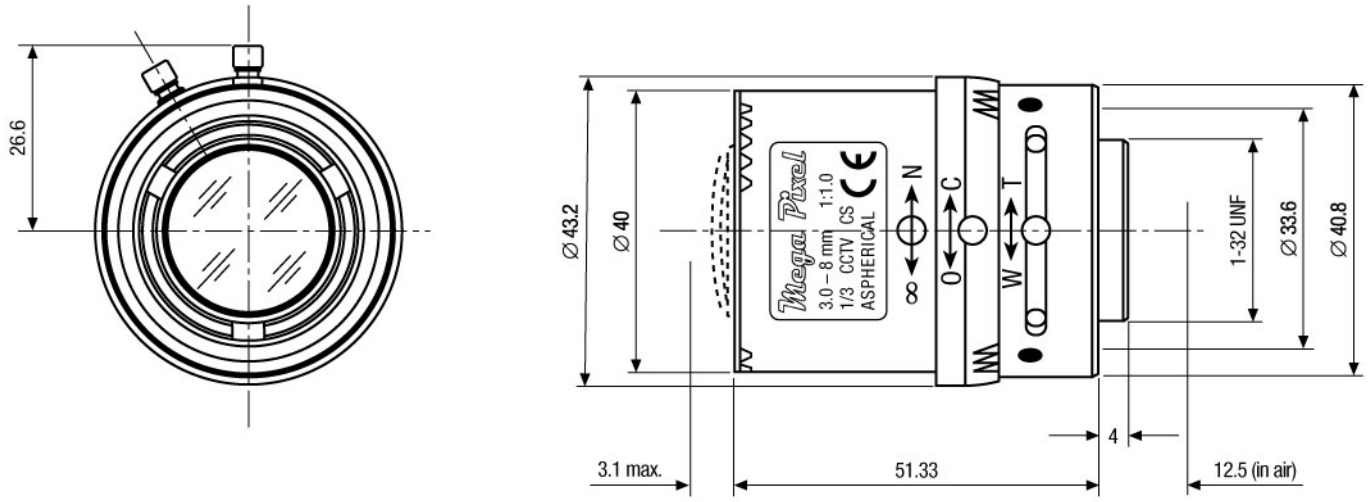

Maße/Dimensions: mm

ISG mbH Intern.tätige Sicherheitsges.
Konrad-Wolf-Str. 45 · 13055 Berlin · DE

© Copyright ISG mbH Intern.tätige Sicherheitsges. , Januar 2010- Technische Änderungen vorbehalten