F02Z02M-MP

F02Z02M-MP
F1,2/2,

4-6mm Megapixel- Objektiv mit variabler Brennweite, 1/3´´CS

Art-Nr. 43258

Hauptmerkmale

Für 1/2´´Kameras mit bis max. 1,3 Megapixels
Variable Brennweite
Asphärische Linsenelemente
CS-Mount
Hoher optischer und mechanischer Qualitätsstandard

Spezifikationen

Objektiv Typ	Varifokal
Anwendungsbereich	Megapixel (max. 1,3 MP)
Tag/Nacht	nein
Megapixel	ja
Asphärische Technologie	ja
Nennformat	1/3´´
Auflagemaß	12,5mm
Mount	CS
Brennweite	2,4 mm - 6 mm
Bildwinkel horizontal	111,3° - 47,1°
MOD (Minimum Object Distance)	0,3 m
Blendenbereich (F)	F1,2~C
Blendensteuerung	Manuell
Einschraubtiefe	4,7mm
Filtergewinde	nicht vorhanden
Temperaturbereich (Betrieb)	-20°C ~+60°C

© Copyright ISG mbH Intern.tätige Sicherheitsges. Bürohaus Rhin-Center, Rhinstraße 137A, 10318 Berlin, April 2013- Technische Änderungen vorbehalten

F02Z02M-MP

(Fortsetzung Spezifikationen)

Länge	57,6 mm
Durchmesser	43,2 mm
Gewicht	65g

© Copyright ISG mbH Intern.tätige Sicherheitsges. Bürohaus Rhin-Center, Rhinstraße 137A, 10318 Berlin, April 2013- Technische Änderungen vorbehalten

Technische Zeichnung

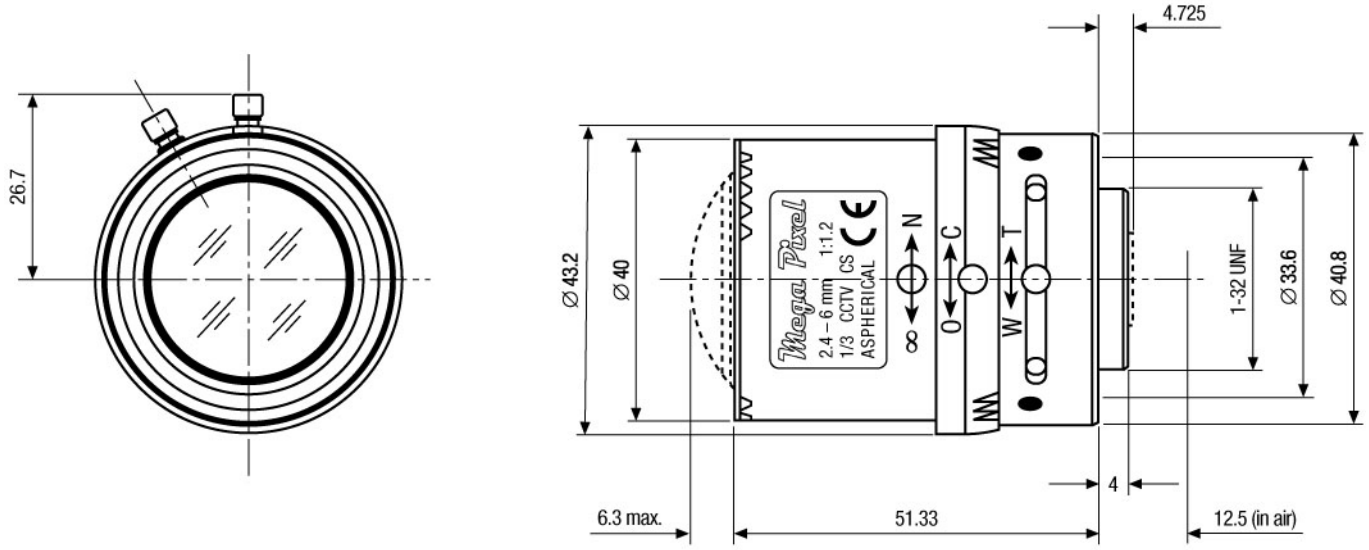

Maße/Dimensions: mm

ISG mbH Intern.tätige Sicherheitsges. Bürohaus Rhin-Center
Rhinstraße 137A · 10318 Berlin · DE

© Copyright ISG mbH Intern.tätige Sicherheitsges. Bürohaus Rhin-Center, Rhinstraße 137A, 10318 Berlin, April 2013- Technische Änderungen vorbehalten

VIDEOR